Gebrauchsanweisung

HOME DELUXE
WIR MACHEN DEIN ZUHAUSE

Spielsofa LIV Cord Beige

Original-Gebrauchsanweisung

Designed in Germany

WICHTIG:
FÜR SPÄTERE BEZUGNAHME AUFBEWAHREN. SORGFÄLTIG LESEN!

Inhaltsverzeichnis

1. Allgemeines ... 3
1.1. Produktübersicht ... 3
1.2. Generelle Hinweise ... 3
1.3. Gewährleistung ... 3
2. Informationen zur Gebrauchsanweisung ... 4
2.1. Verfügbarkeit der Gebrauchsanweisung ... 4
2.2. Zielgruppen der Gebrauchsanweisung ... 4
2.3. Informationen zur Übersetzung ... 4
2.4. Symbolerklärung ... 4
2.5. Allgemeines zur Gebrauchsanweisung ... 5
2.6. Bestimmungsgemäßer Gebrauch ... 5
2.7. Allgemeine Sicherheitshinweise ... 5
3. Produktmerkmale ... 6
3.1. Technische Daten ... 6
3.2. Produktbeschreibung ... 7
4. Lieferumfang ... 7
5. Montage ... 9
5.1. Sicherheitshinweise ... 9
5.2. Aufbau des Produkts ... 10
6. Anwendung ... 17
6.1. Sicherheitshinweise ... 17
6.2. Erstinbetriebnahme ... 17
6.3. Betrieb ... 17
6.4. Lagerort ... 17
7. Fehlerbehebung ... 18
8. Reinigung und Pflege ... 19
8.1. Sicherheitshinweise ... 19

9. Demontage 19
9.1. Sicherheitshinweise 19
10. Entsorgung 19
10.1. Allgemeine Hinweise 19

Liebe Kundin und lieber Kunde,

vielen Dank, dass du dich für ein Produkt der **Home Deluxe GmbH** entschieden hast. Wir wünschen dir viel Freude mit deinem neuen Spielsofa LIV

Die Gebrauchsanweisung unterstützt dich bei der Montage, der Inbetriebnahme, dem Betrieb und der Wartung des Produkts. Die Gebrauchsanweisung und die Sicherheitshinweise müssen sorgfältig und vollständig gelesen werden. Beachte diese Hinweise, um Gefahren zu vermeiden.

1. Allgemeines

1.1. Produktübersicht

Spielsofa LIV			| Artikel- ID: 27562	| Varianten- ID: 71736		
	Paket 1	Paket 2	Paket 3	Paket 4	Paket 5	Paket 6
Artikel- ID:	26471	26472	26473	26474	26475	26476
Varianten- ID:	62810	62811	62812	62813	62814	62815
Zubehör Spielsofa LIV						
	Dünne Matratze	Dicke Matratze	Halbrundes Kissen	Rechteckiges Kissen	Rutsche	Stapelsteine
Artikel- ID:	27563	27563	27563	27563	27563	27563
Varianten- ID:	71742	71743	71744	71745	71746	71747

1.2. Generelle Hinweise

Um unserem Anspruch gerecht zu werden, verbessern wir stetig die Qualität, vereinfachen die Montage, Bedienung oder passen die Produkte den Kundenwünschen an. Aufgrund dieser Veränderungen befindet sich die aktuelle Version der Gebrauchsanweisung auf unserer Homepage.

Die Bezeichnung „Produkt“ wird in der Gebrauchsanweisung für das „Spielsofa LIV“ verwendet.

1.3. Gewährleistung

Es bestehen die gesetzlichen Mängelhaftungs- und Gewährleistungsrechte ab Übergabedatum.
Die Home Deluxe GmbH übernimmt für Schäden durch Nichtbeachtung der Gebrauchsanweisung keine Haftung. Reklamationen, die aufgrund unsachgemäßer Montage oder Nutzung entstehen, sind von der Gewährleistung ausgeschlossen. Im Fall von Mängeln an dem Produkt, wende dich bitte schriftlich an unseren Kundenservice, unter Angabe des Produktnamens, der Seriennummer und einem Foto vom Typenschild:

Home Deluxe GmbH
Am Alten Markt 34
32361 Preußisch Oldendorf
Deutschland
Tel.: +49 (0)5743 6181-0
www.homedeluxe.de

Bei weiteren Fragen steht dir unser Kundenservice über dem Kontaktformular gerne zur Verfügung.

2. Informationen zur Gebrauchsanweisung

2.1. Verfügbarkeit der Gebrauchsanweisung

Die Gebrauchsanweisung ist Bestandteil des Produkts und sollte vollständig und in unmittelbarer Nähe des Produkts aufbewahrt werden.

2.2. Zielgruppen der Gebrauchsanweisung

Die Gebrauchsanweisung muss von jeder beteiligten Person gelesen und beachtet werden, die mit einer der folgenden Tätigkeiten oder der Verwendung einbezogen ist:

- Auspacken
- Montage / Installation
- Inbetriebnahme / Betrieb
- Wartung / Prüfung / Pflege
- Fehlerbehebung / Reparatur
- Entsorgung

2.3. Informationen zur Übersetzung

Die originale Gebrauchsanweisung wurde in deutscher Sprache verfasst. Bei jeder anderen verfügbaren Sprache handelt es sich um eine Übersetzung der deutschen Version.

2.4. Symbolerklärung

Symbol	Symbolerklärung
	WARNUNG Das Symbol weist auf die möglichen Gefahren hin, bei denen tödliche und schwere Verletzungen auftreten können. Bevor der entsprechende Montage- oder Anwendungsschritt ausgeführt wird, muss der entsprechende Hinweis gelesen werden.
	INFO / HINWEIS Das Symbol gibt wichtige Hinweise und weist auf Sachschäden hin. Beachte diese, bevor der entsprechende Montage- oder Anwendungsschritt durchgeführt wird, um Probleme zu verstehen und Schäden zu vermeiden.
	Nur in Innenräumen verwenden Das Symbol weist darauf hin, dass das Produkt nur in Innenräumen verwendet werden darf.
	Gebrauchsanweisung lesen Das Symbol weist darauf hin, dass vor der Montage/Installation und/oder der Bedienung vom Gerät die Gebrauchsanweisung sorgfältig gelesen werden muss.
	Trocken aufbewahren Das Symbol weist darauf hin, dass das Produkt trocken aufbewahrt werden muss.

2.5. Allgemeines zur Gebrauchsanweisung

Die Gebrauchsanweisung bezieht sich auf das Spielsofa LIV. Sie enthält wichtige Informationen zur Montage, Betrieb, Wartung und Reinigung. Die Gebrauchsanweisung, insbesondere die Sicherheitshinweise müssen sorgfältig vor der Inbetriebnahme des Produkts gelesen werden, bewahre die Gebrauchsanweisung, für spätere Bezugnahme, sorgsam auf. Benutze das Produkt nur wie in dieser Gebrauchsanweisung beschrieben, damit es nicht versehentlich zu Verletzungen oder Schäden kommt. Solltest du das Produkt an Dritte weitergeben, ist diese Gebrauchsanweisung ebenso zu übergeben.

2.6. Bestimmungsgemäßer Gebrauch

Das Produkt ist hochwertig, langlebig und ausschließlich für den privaten Gebrauch im angemessenen und üblichen Umfang bestimmt bzw. geeignet. Darüber hinaus ist unser Produkt **nicht** für den gewerblichen Gebrauch bestimmt.

Achtung. Das Produkt ist ein Polstermöbel für die Verwendung in Wohnbereichen bestimmt. Ein Verwenden im Außen- und in Nassbereichen entspricht nicht seiner Bestimmung und ist daher nicht erlaubt.

Verwende das Produkt nur wie in dieser Gebrauchsanweisung beschrieben. Jede andere Verwendung gilt als nicht bestimmungsgemäß und kann zu Sachschäden oder Personenschäden führen. Der Hersteller übernimmt keine Haftung für Schäden, die durch nicht bestimmungsgemäßen oder falschen Gebrauch entstehen oder entstanden sind.

Achtung. Das Produkt ist empfohlen für Kinder ab 18 Monaten. Das Spielsofa ist für eine maximale punktuelle Belastung von 50 kg ausgelegt. Bei gleichmäßiger Verteilung, können auch bis zu 3 Kinder gleichzeitig darauf spielen.

Achtung. Nur für den Hausgebrauch.
Achtung. Dieses Produkt ist für den Gebrauch in Innenräumen bestimmt.
Achtung. Der Zusammenbau ist durch einen Erwachsenen vorzunehmen.

2.7. Allgemeine Sicherheitshinweise

Allgemeine Gefahrenhinweise

- Unsachgemäßer Umgang kann zu erheblichen Personen- und Sachschäden führen.
- Montiere das Produkt **nur**, wenn der Lieferumfang vollständig und einwandfrei ist.
- Stelle sicher, dass alle Teile unbeschädigt und sachgerecht montiert sind. Bei unsachgemäßer Montage besteht Verletzungsgefahr. Beschädigte Teile können die Sicherheit und Funktion beeinflussen.
- Vom Hersteller angebrachte Schutzausrüstung darf nicht entfernt werden.
- Stelle das Produkt nur auf einen sicheren, ebenen und festen Untergrund auf.
- Nimm keine Veränderungen am Produkt vor.
- Halte das Produkt stets trocken und fern von Flüssigkeiten.

Gefahr für Kinder

- Halte Kinder von Verpackungsmaterialien fern. Es besteht unter anderem Erstickungsgefahr!
- Kinder können sich beim Spielen mit dem Produkt oder beim Hochziehen am Produkt verletzen.
- Erkläre den Kindern den richtigen Umgang mit dem Produkt und lass sie während des Spielens niemals unbeaufsichtigt.
- **Achtung. Stelle das Produkt nur auf einen sicheren, ebenen und festen Untergrund auf.** Stelle das Produkt nicht direkt an eine Wand oder Möbelstück, ein Abstand von mindestens 200 cm zu Mobiliar oder Wänden einzuhalten. Stelle sicher, dass spielende Kinder nicht

gefährdet sind.

- **Achtung. Stelle das Produkt nicht an ein Fenster oder eine Fensterbank**, da es von dem Kind als Tritt verwendet werden kann und ein Kind aus dem Fenster fallen könnte.
- **Achtung. Stelle Das Produkt nicht in der Nähe von Fenstern oder Vorhängen auf,** da ein Kind sich in den Schnüren oder ähnlichen verheddern könnte, davon geht Erstickungsgefahr aus.
- **Entferne alle spitzen Objekte, zerbrochenes Glas oder Steine aus der Umgebung des Produkts**. Stelle sicher, dass spielende Kinder nicht gefährdet sind.
- Kinder Spielzeug gedacht zum Toben, sollte nicht über Beton, Asphalt oder anderen harten Oberflächen installiert werden

Verletzungsgefahr
Unsachgemäßer Umgang mit dem Produkt kann zu Verletzungen führen

- Führe keine konstruktiven Veränderungen am Produkt durch. Für eine Veränderung muss die schriftliche Erlaubnis des Herstellers vorliegen und nach Anweisung durchgeführt werden.
- Bei Beschädigungen darf das Produkt nicht mehr benutzt werden. Beschädigte Teile **müssen** repariert oder durch Originalersatzteile ersetzt werden.
- Stelle das Produkt nur auf einen sicheren, ebenen und festen Untergrund auf.

Beschädigungsgefahr

- Unsachgemäßer Umgang mit dem Produkt kann zu Beschädigungen führen.
- Öffne die Verpackung nicht mit scharfen Gegenständen (z.B. Messer, Schere oder ähnlichem), dabei kann das Produkt beschädigt werden. Sei beim Öffnen vorsichtig.
- Benutze das Produkt nicht in der Nähe von Hitzequellen oder offenem Feuer.
- Schütze das Produkt vor direkter Licht- und Sonneneinstrahlung.
- Um Verfärbungen am Stoff zu vermeiden, sollte das Produkt min. 40 cm von Heizkörpern und jeglichen Wärmequellen entfernt aufgestellt werden.
- Stelle das Produkt nicht direkt an eine Wand, ein Wandabstand von mindestens 30 cm ist zu Wänden einzuhalten.

Explosionsgefahr

- **Achtung:** Leicht entzündlich, leicht brennbare, sowie explosive Stoffe nicht im Inneren des Produkts aufbewahren. Leicht entzündliche Stoffe können Feuer fangen.

3. Produktmerkmale

3.1. Technische Daten

Spielsofa LIV	
Maße Gesamt (B x T x H)	140 x 72,5 x 57,5 cm
Maße Matratze klein (B x T x H)	140 x 70 x 10 cm
Maße Matratze groß (B x T x H)	140 x 70 x 17 cm
Maße Kissen (Halbzylinder) (B x T x H)	70 x 32 x 30 cm
Maße Kissen (Quader) (B x T x H)	40 x 25 x 15 cm

Spielsofa LIV	
Maße Stapelsteine (B x T x H)	35 x 35 x 10 cm
Innenbezug	100% Polyester
Außenbezug	100% Polyester
Füllung	Schaumstoff
Farbe	Cord Beige
Waschbar	30 °C
Gewicht	21,2 kg

3.2. Produktbeschreibung

Das Kinderspielsofa LIV verbindet Spielen, Toben und Entspannen in einem. Es ist der ideale Begleiter für Kinder ab 18 Monaten, mit zahlreichen Möglichkeiten, die Kreativität zu fördern.

Das Kinderspielsofa LIV bietet grenzenlose Möglichkeiten für Spaß und Fantasie. Mit den vielseitigen Teilen entsteht ein Sofa, eine Kletterlandschaft oder eine Rutsche – ganz nach Bedarf. Die Stapelsteine lassen sich platzsparend im mitgelieferten Bezug verstauen, der auch als Hocker genutzt werden kann. Sicherheit steht im Fokus: Der wasserabweisende Innenbezug hält den Schaumstoff trocken, während der strapazierfähige, waschbare Cordstoff dafür sorgt, dass das Sofa lange schön bleibt. Dank seines schlichten, modernen Designs fügt es sich harmonisch in jedes Zuhause ein – nicht nur ins Kinderzimmer, sondern auch ins Wohnzimmer oder andere Wohnbereiche. Mit hochwertiger Verarbeitung und durchdachten Details überzeugt es in jeder Umgebung.

Das Kinderspielsofa LIV bringt Bewegung und Flexibilität in den Alltag. Robust, sicher und erweiterbar – jetzt online bestellen und Freude ins Kinderzimmer bringen!

4. Lieferumfang

Kontrolliere bei Anlieferung die Verpackung auf äußere Beschädigungen. Des Weiteren kontrolliere unmittelbar nach dem Auspacken den Lieferumfang auf Vollständigkeit sowie den einwandfreien Zustand des Produkts und aller Komponenten. Montiere das Produkt nur, wenn der Lieferumfang vollständig und unbeschädigt ist.

Hinweis: Der Lieferumfang kann je nach Bestellung variieren.

dicke Matratze

Nr.	Beschreibung	Menge	Bild
1.	dicke Matratze	2	
2.	Bezug dicke Matratze	1	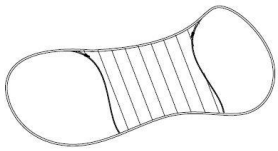

dünne Matratze

Nr.	Beschreibung	Menge	Bild
1	dünne Matratze	2	
2	Bezug dünne Matratze	1	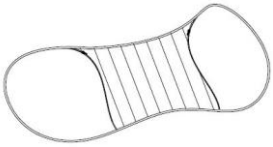

halbrundes Kissen

Nr.	Beschreibung	Menge	Bild
1	halbrundes Kissen	2	
2	Bezug halbrundes Kissen	2	

rechteckiges Kissen

Nr.	Beschreibung	Menge	Bild
1	rechteckiges Kissen	2	
2	Bezug rechteckiges Kissen	2	

Rutsche

Nr.	Beschreibung	Menge	Bild
1	Keilförmige Matratze	1	
2	Bezug Rutsche	1	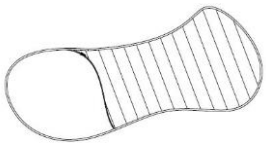

Stapelsteine

Nr.	Beschreibung	Menge	Bild
1	Stapelsteinkissen	5	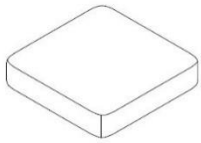
2	Bezug Stapelsteine	5	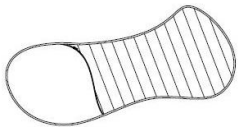

5. Montage

5.1. Sicherheitshinweise

Alle Informationen für die Sicherheit und der Gesundheit müssen gelesen werden.

Verletzungsgefahr
Unsachgemäßer Umgang bei der Montage kann zu Verletzungen führen

- Kontrolliere unmittelbar nach dem Auspacken den Lieferumfang auf Vollständigkeit sowie den einwandfreien Zustand des Produktes und aller Teile.
- Montiere das Produkt **nur**, wenn der Lieferumfang vollständig und einwandfrei ist.
- Stelle das Produkt nur auf einen sicheren, ebenen und festen Untergrund auf.
- Bedienungsfehler, Montagefehler oder Schäden, die durch die Montage entstehen, sind von der Gewährleistung ausgeschlossen.
- Für den Aufbau des Produkts ist 1 Person erforderlich.
- Trage bei der Montage Schutzkleidung, wie Sicherheitsschuhe und Schutzhandschuhe.
- **Wir weisen darauf hin, dass die Home Deluxe GmbH grundsätzlich keine Kosten für Montage oder handwerkliche Leistungen – wie etwa Elektrikerkosten oder vergleichbare Fachmannkosten - übernimmt.**
- **Bitte beachte, dass unser Unternehmen über kein eigenes Service- oder Technikerteam verfügt. Für die ordnungsgemäße Montage und Anschlussarbeiten ist der Kunde selbst verantwortlich.**

5.2. Aufbau des Produkts

Das Produkt wird zerlegt geliefert und ist mit geringem Aufwand zu montieren. Beachte die Aufbauhinweise genau. Bei nicht Einhaltung ist die Funktion und Sicherheit des Produkts nicht gewährleistet.

Benötigte Werkzeuge

	Cuttermesser	

Hinweis

- Folgenden Anweisungen müssen sorgfältig gelesen werden.

Aufbau dicke Matratze

Abbildung	Aufbauschritt
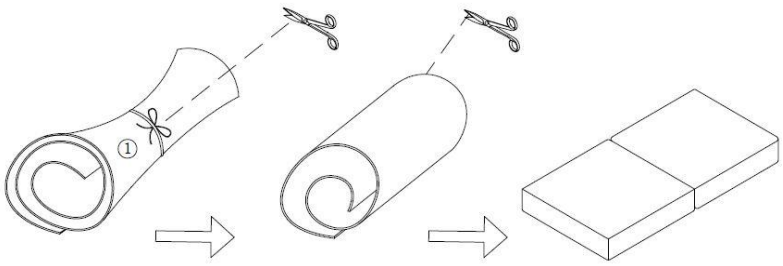	**Schritt 1:** - Entferne vorsichtig das Band, ohne das Produkt zu beschädigen. - Warte 1-2 Stunden bis sich die Matratze komplett entfaltet.
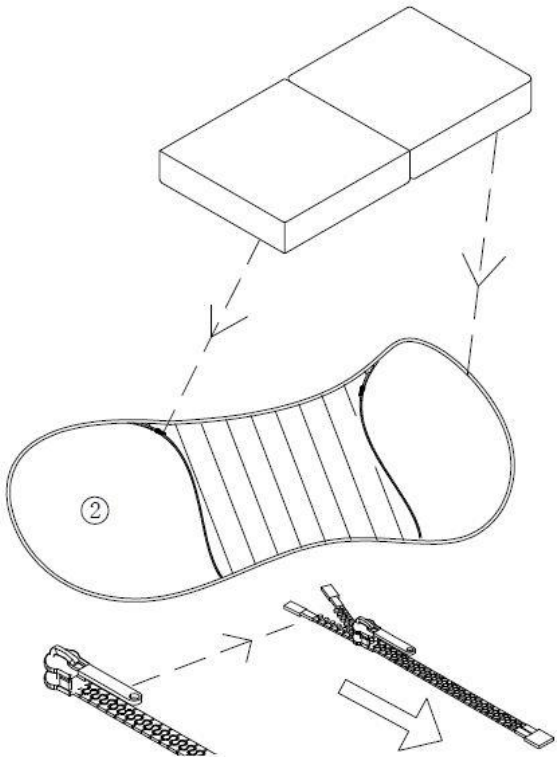	**Schritt 2:** - Ziehe den Bezug gleichmäßig über den Kern und schließe anschließend den Reißverschluss vollständig zu.
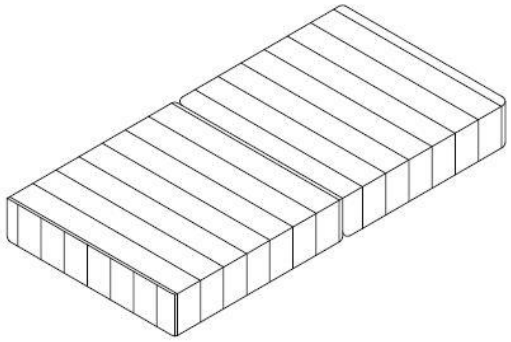	**Schritt 3:** - Fertiges Produkt.

Aufbau dünne Matratze

Abbildung	Aufbauschritt
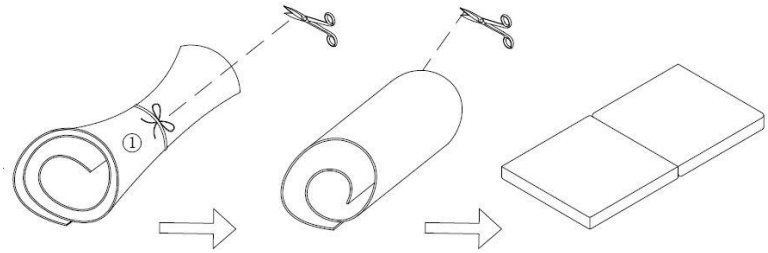	**Schritt 1:** - Entferne vorsichtig das Band, ohne das Produkt zu beschädigen. - Warte 1-2 Stunden bis sich die Matratze komplett entfaltet.
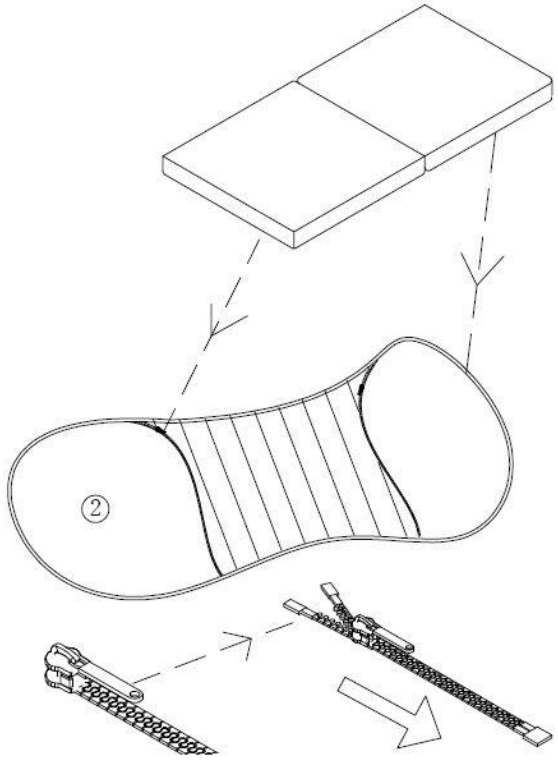	**Schritt 2:** - Ziehe den Bezug gleichmäßig über den Kern und schließe anschließend den Reißverschluss vollständig zu.
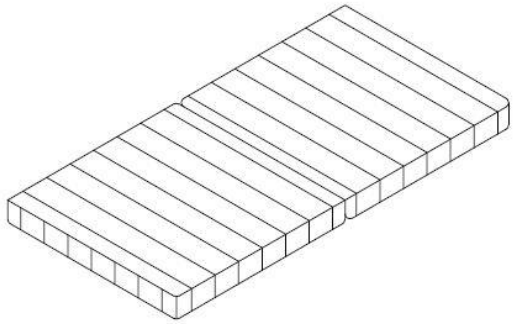	**Schritt 3:** - Fertiges Produkt.

Aufbau halbrunde Matratze

Abbildung	Aufbauschritt
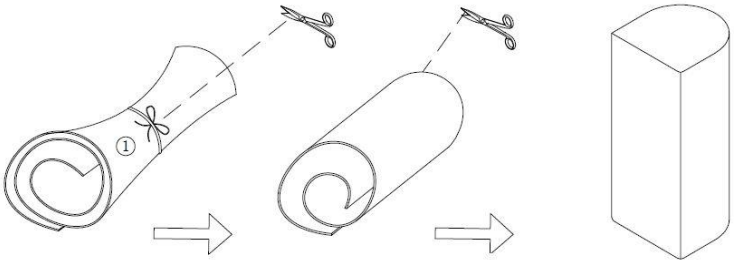	**Schritt 1:** - Entferne vorsichtig das Band, ohne das Produkt zu beschädigen. - Warte 1-2 Stunden bis sich die Matratze komplett entfaltet.
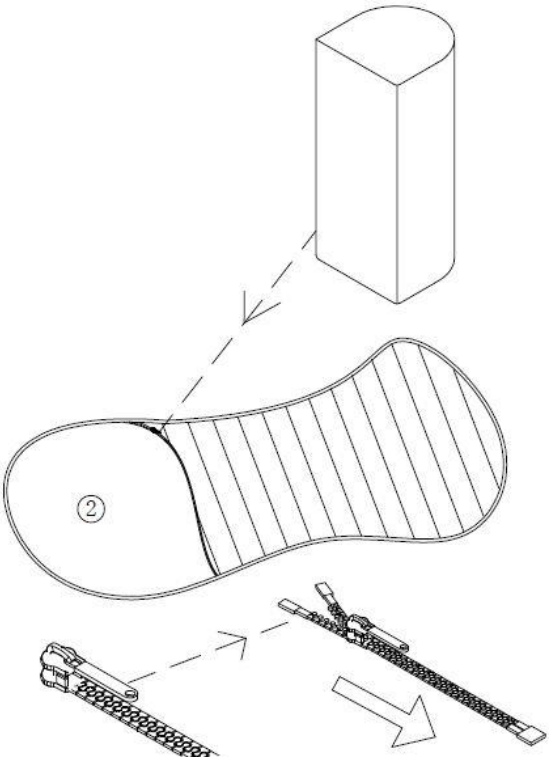	**Schritt 2:** - Ziehe den Bezug gleichmäßig über den Kern und schließe anschließend den Reißverschluss vollständig zu.
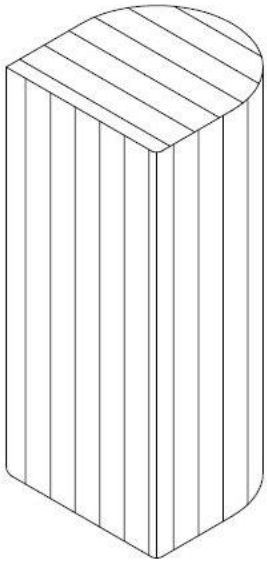	**Schritt 3:** - Fertiges Produkt.

Aufbau rechteckiges Kissen

Abbildung	Aufbauschritt
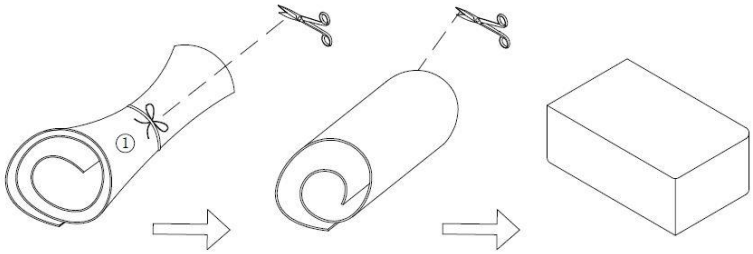	**Schritt 1:** - Entferne vorsichtig das Band, ohne das Produkt zu beschädigen. - Warte 1-2 Stunden bis sich die Matratze komplett entfaltet.
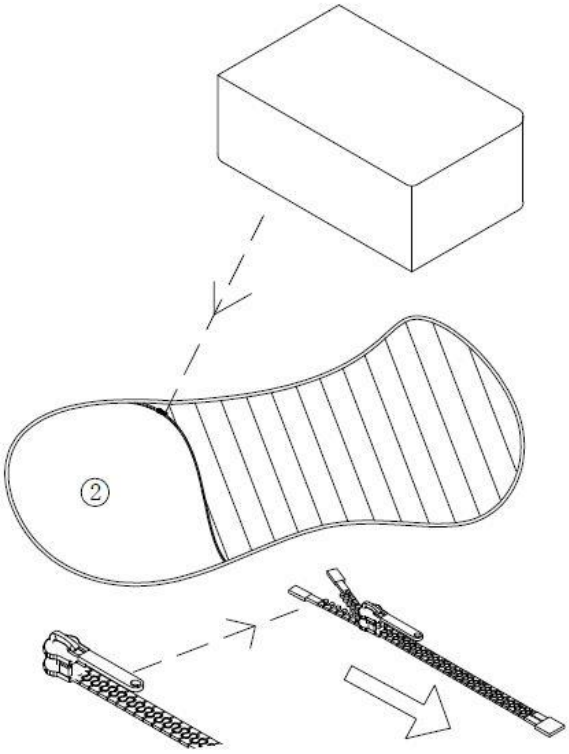	**Schritt 2:** - Ziehe den Bezug gleichmäßig über den Kern und schließe anschließend den Reißverschluss vollständig zu.
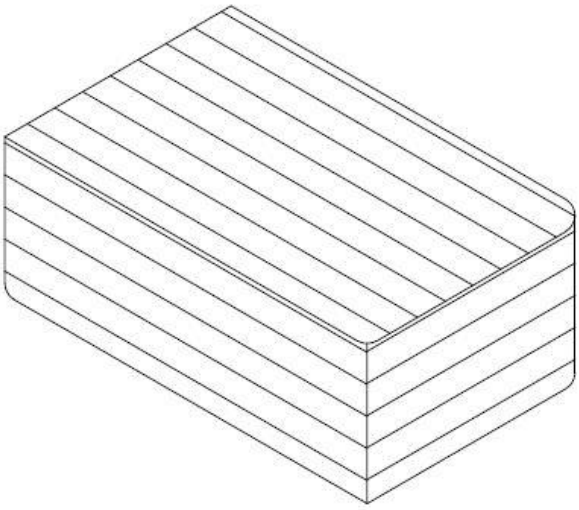	**Schritt 3:** - Fertiges Produkt.

Aufbau Rutsche

Abbildung	Aufbauschritt
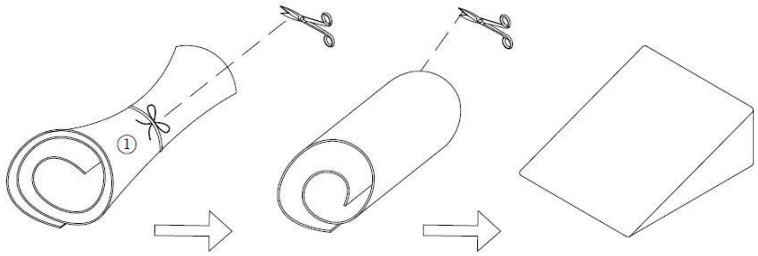	**Schritt 1:** - Entferne vorsichtig das Band, ohne das Produkt zu beschädigen. - Warte 1-2 Stunden bis sich die Matratze komplett entfaltet.
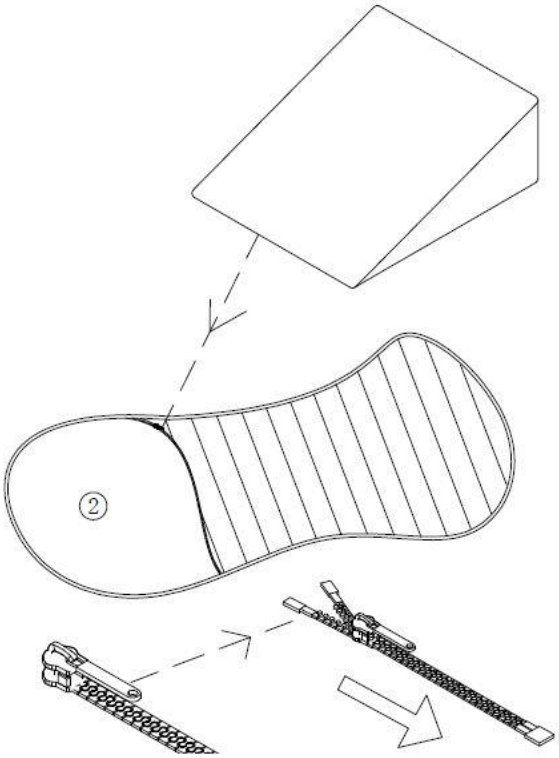	**Schritt 2:** - Ziehe den Bezug gleichmäßig über den Kern und schließe anschließend den Reißverschluss vollständig zu.
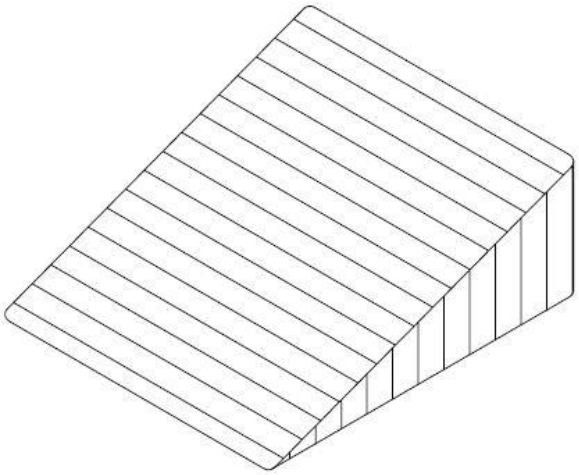	**Schritt 3:** - Fertiges Produkt.

Aufbau Stapelsteine

Abbildung	Aufbauschritt
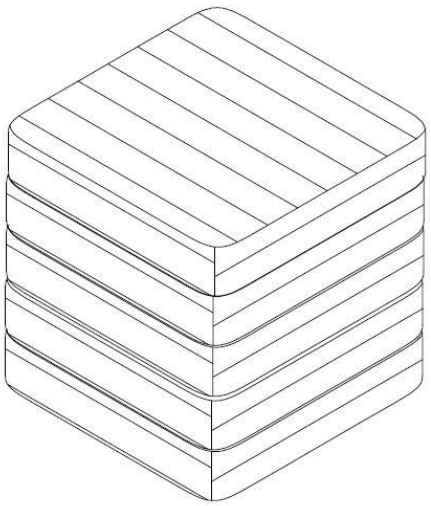	**Schritt 1:** - Warte 1-2 Stunden bis sich die Matratze komplett entfaltet. - Das Produkt kommt in einem großen Überzug im Karton. - Ziehe den Bezug gleichmäßig über den Kern und schließe anschließend den Reißverschluss vollständig zu.

6. Anwendung

6.1. Sicherheitshinweise

Folgende Informationen für Sicherheit und Gesundheit müssen sorgfältig gelesen werden.

Verletzungsgefahr
Unsachgemäßer Umgang beim Betrieb kann zu Verletzungen führen

- Verwende kein beschädigtes Produkt.
- Nimm keine Veränderungen am Produkt vor.
- **Kipp- und Absturzgefahr!** Die einzelnen Elemente des Produkts können bei einseitiger Belastung umfallen, die Folge dessen kann der Tod sein. Lasse Kinder niemals unbeaufsichtigt.
- Kinder können sich beim Spielen mit dem Produkt oder beim Hochziehen am Produkt verletzen.
- **Kipp- und Absturzgefahr!** Stelle dich nicht auf die Polsterung der Sitzfläche.
- **Kipp- und Absturzgefahr!** Setze dich nicht auf die seitlichen Lehnen.
- **Kipp- und Absturzgefahr!** Setze dich nicht auf die Rückenpolster.
- **Erstickungsgefahr!** Achte darauf, dass sich keine Kinder und Tiere nicht im inneren der Module verstecken.
- Kontrolliere das Produkt vor jeder Nutzung, auf sichtbare Schäden.

6.2. Erstinbetriebnahme

Kontrolliere vor der ersten Inbetriebnahme das Produkt auf Beschädigungen. Das Produkt darf nur unbeschädigt benutzt werden.

6.3. Betrieb

Überprüfe vor dem Gebrauch des Produkts,

- den ordnungsgemäßen Zustand.

6.4. Lagerort

- Lager das Produkt ausschließlich in trockenen, wettergeschützten und gut gelüfteten Räumen.

7. Fehlerbehebung

Wenn im Betrieb folgende Störungen auftreten, überprüfe bitte folgende Fehlerursachen anhand der folgenden Tabelle. Lässt sich die Störung nicht durch die aufgeführten Maßnahmen beheben, nimm das Produkt außer Betrieb.

Fehler	Mögliche Ursache	Lösung
Das Produkt wackelt oder schwingt	- Das Produkt steht auf unebenen Untergrund - Das Produkt wird zu stark belastet	- Das Produkt auf einen ebenen Untergrund stellen - Belastungsgrenzen einhalten

Tritt ein weiteres Problem mit dem Produkt auf, kontaktiere uns.

Hinweis zur Pillbildung:
Pills entsteht, wenn die Fasern des Möbelbezugs sich zusammenziehen und zu einem Knoten werden. Sie wird darum auch als Knötchenbildung oder Pilling betitelt und zählt zu den natürlichen Abnutzungserscheinungen. Daher ist sie kein Hinweis auf eine minderwertige Qualität, sondern ein Ergebnis alltäglicher Belastungen. Die Haltbarkeit des Bezugsstoffes wird hierdurch nicht beeinträchtigt, da die Pills lediglich aus losen Fasern gebildet werden.

Wie sollte man Pillbildung am besten entfernen?

- Fusselrolle
- Fusselbürste
- Pilling-Rasierer

Hinweis zur legeren Polsterung:
Um es sich besonders kuschelig und bequem zu machen, eignet sich eine legere Polsterung. Die Polsterung passt sich nach Ihrer Körperform an. Durch das Einsinken auf Ihrem Sessel, ist die Belastung im Vergleich zum klassischen Polsterstoff stärker und es kommt zu Wellen- / Faltenbildung. Dabei handelt es sich um eine warentypische Eigenschaft und um keinen Mangel.

Knötchenbildung, Pillbildung, sowie Faltenbildung sind keine Qualitätsmängel und sind von der Reklamation ausgeschlossen.

8. Reinigung und Pflege

8.1. Sicherheitshinweise

Verletzungsgefahr
Unsachgemäßer Umgang beim Betrieb kann zu Beschädigungen führen

- Entferne alle Verschmutzungen so schnell wie möglich. (je länger du wartest, je schwerer ist es die Verschmutzung zu entfernen).
- Der Bezug kann durch Einwirkung von großer Wärme und UV-Licht beschädigt werden.
- Bei einem Polstermöbel kann sich die Sitzpolster durch ständige Belastung verändern, dieses entspricht einem normalen Vorgang und ist kein Grund für eine Beanstandung.
- Auch die Kissen verändern ihre Form bei ständigem Gebrauch, auch dieses ist kein Grund für eine Beanstandung.
- Die Farbe der Polsterung kann sich durch farbabrieb von Stoffen z.B. durch Jeansstoffe verändern, auch dieses ist kein Grund für eine Beanstandung.
- Eine Mulden- und auch Faltenbildung kann im Betrieb des Produkts auftreten.
- Um störenden Schmutz oder Haare zu entfernen, reicht es aus, das Produkt abzusaugen.
- Durch Benutzung einer flachen Düse oder weichen Bürste am Staubsauger, können Beschädigungen am Material vermieden werden.
- Durch die regelmäßige Pflege können hartnäckige Gerüche vermieden werden.
- Reinige und pflege das Produkt regelmäßig, unabhängig von sichtbaren Flecken.
- Reinige den Stoff nicht mit einem Dampfreiniger.
- Benutze zur Pflege des Stoffes, ein für Polstermöbel geeignetes Reinigungsmittel.
- Um Defekte Teile auszutauschen, wende dich bitte an unseren Kundenservice.

9. Demontage

9.1. Sicherheitshinweise

Verletzungsgefahr
Unsachgemäßer Umgang bei der Demontage kann zu Verletzungen führen

- Die Demontage des Produkts ist in umgekehrter Reihenfolge zur Montage durchzuführen. (**siehe Kapitel Montage**)

10. Entsorgung

10.1. Allgemeine Hinweise

- Entsorge das Produkt und alle Komponenten entsprechend der örtlichen und landesspezifischen Bestimmungen, dadurch werden Schäden für die Umwelt vermieden.
- Unsere Verpackungen sind aus umweltfreundlichen Materialien hergestellt. Sie können recycelt werden und somit als wertvolle Rohstoffe dienen. Entsorge das Verpackungsmaterial (Kartonagen, Schmutzverpackungen etc.) separat und fachgerecht gemäß den gültigen nationalen Vorschriften.
- Wende dich an den Hersteller, bei Unsicherheit bezüglich der Entsorgung.
- Hinweise zur fachgerechten Entsorgung erhältst du auch bei den örtlichen Entsorgungszentren

Home Deluxe GmbH
Am Alten Markt 34
32361 Preußisch Oldendorf
Deutschland
Tel.: +49 (0)5743 6181-0
E-Mail: Info@Homedeluxe.de
www.homedeluxe.de

GA-351-00-LIV
2026/01