www.till-hilft.de

Artikel-Nr.	Aufbauanleitungs-Nr.	Fertigungsdatum
	88084.533	

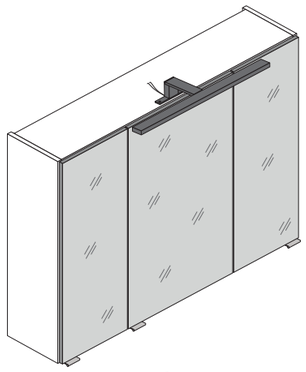

3D-Effekt

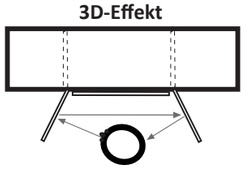

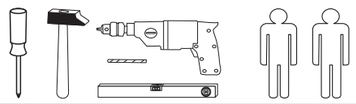

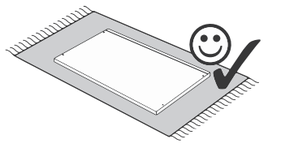

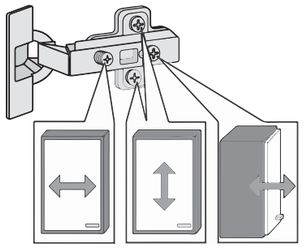

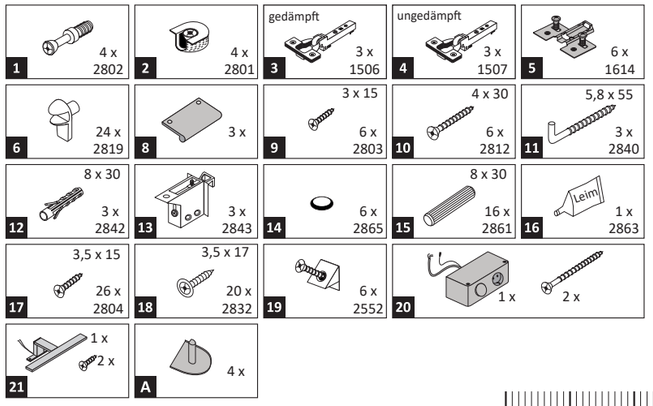

Held Möbel GmbH
Vogelparadies 9
32457 Porta Westfalica

Mail:
info@held-moebel.de

Diese Aufbauanleitung muss bis zum Ende der Nutzungszeit ihres Produktes sorgfältig aufbewahrt werden! Im Rahmen des Produkthaftungsgesetztes müssen Sie die Herstellerkennzeichnung aufbewahren.
Zusätzlich kann Ihnen die Aufbauanleitung bei Ersatzteilbestellungen helfen, Bauteile und Beschläge eindeutig zu identifizieren.

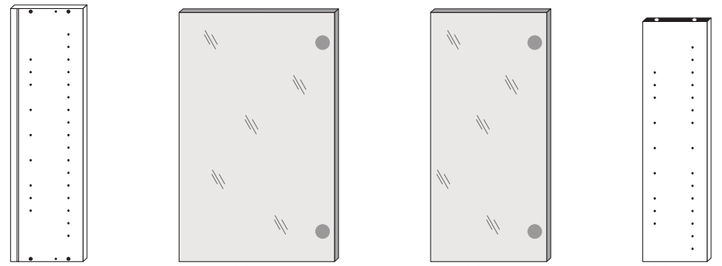

1



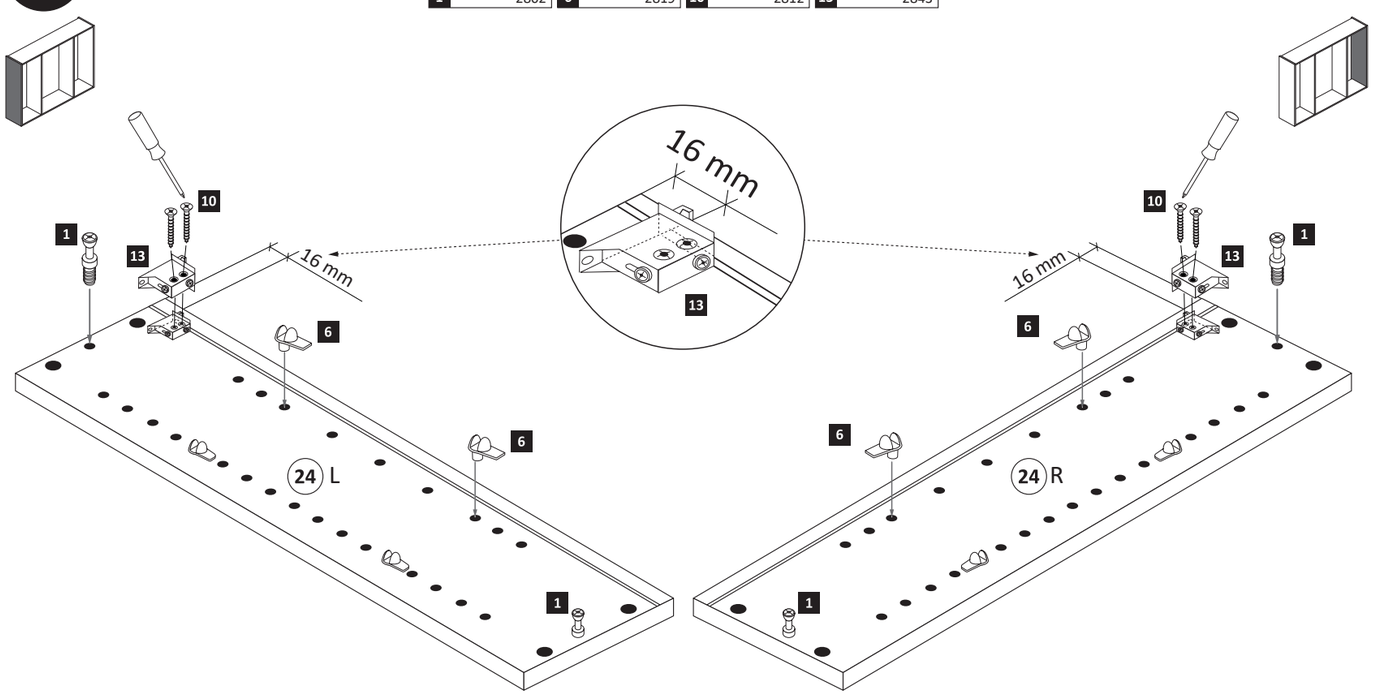

2

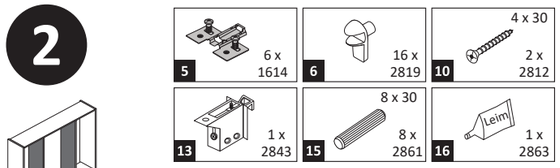

3

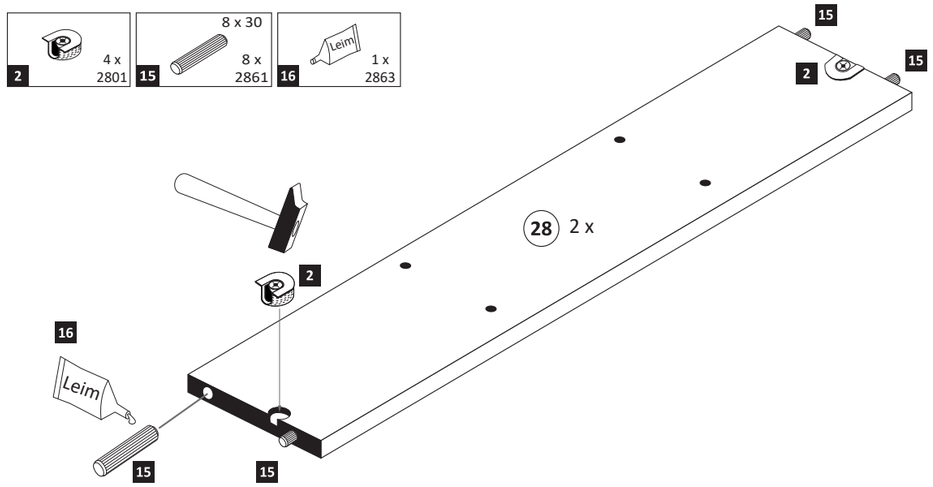

4

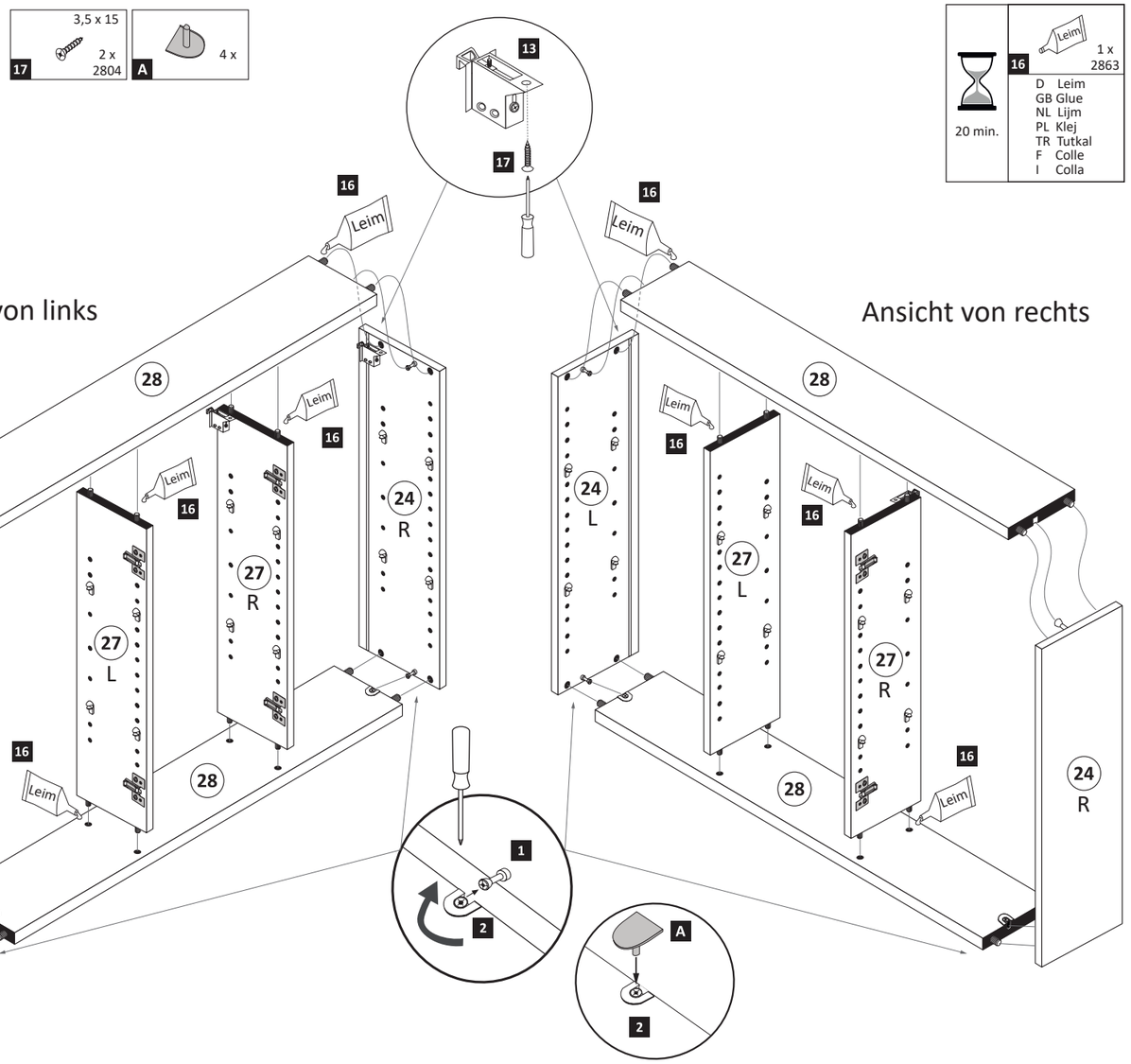

5

Bitte nur eine Variante auswählen und den entsprechenden Ausschnitt in einer Größe von maximal Trafobreite wie Trafohöhe - **10 mm** aussägen. Trafomontage wird im Schritt 7 durchgeführt.

Variante 1: Trafomontage unten

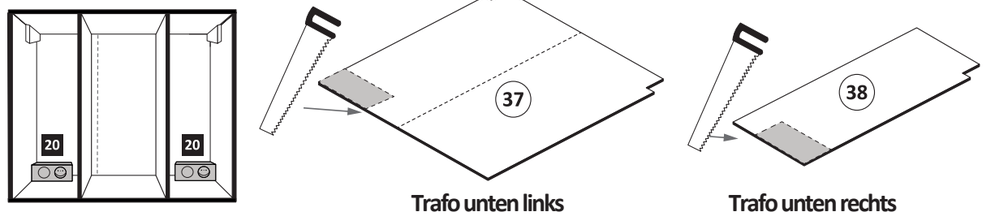

Variante 2: Trafomontage oben

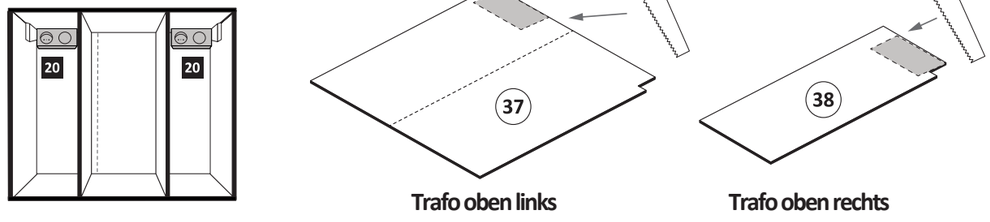

6

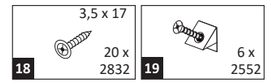

ACHTUNG !
Folgende Montageschritte mit dem Beispiel „Trafomontage Variante unten links“ !

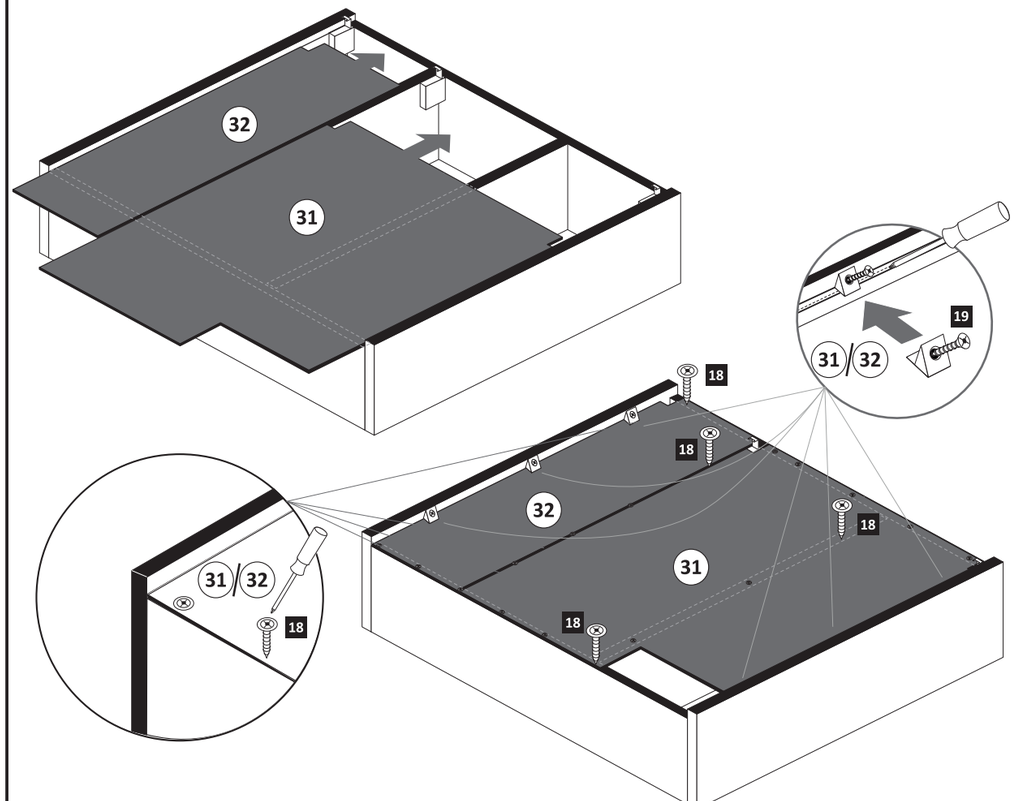

7

20 — 1 x — 2 x

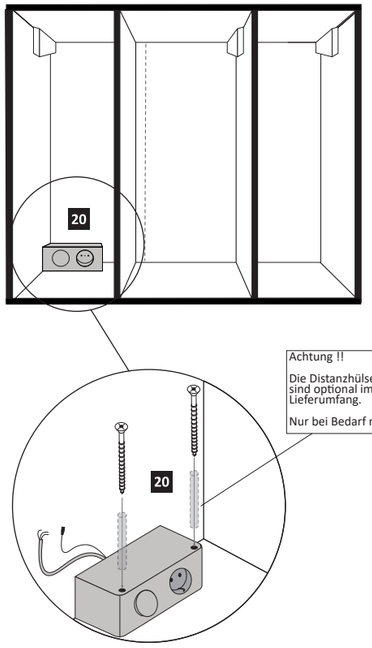

8

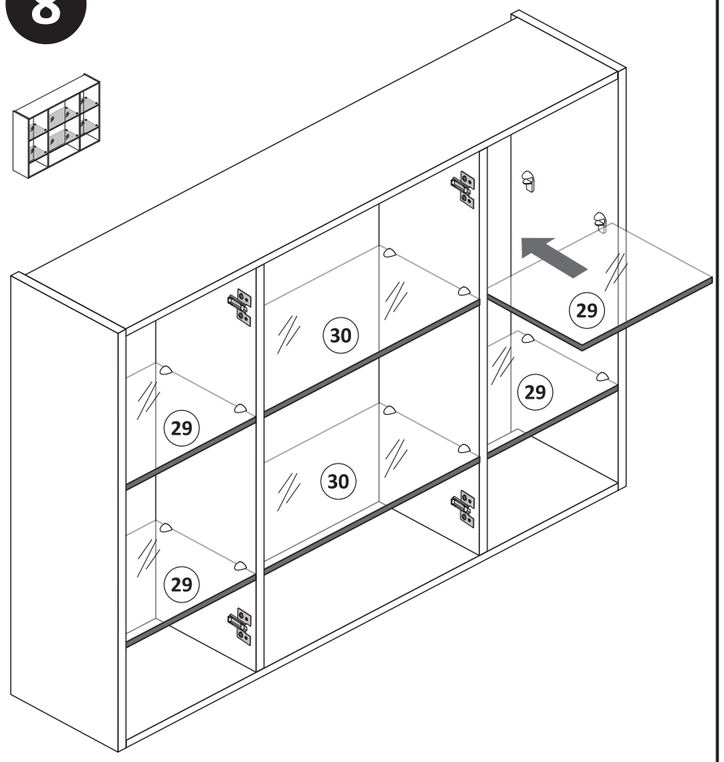

10

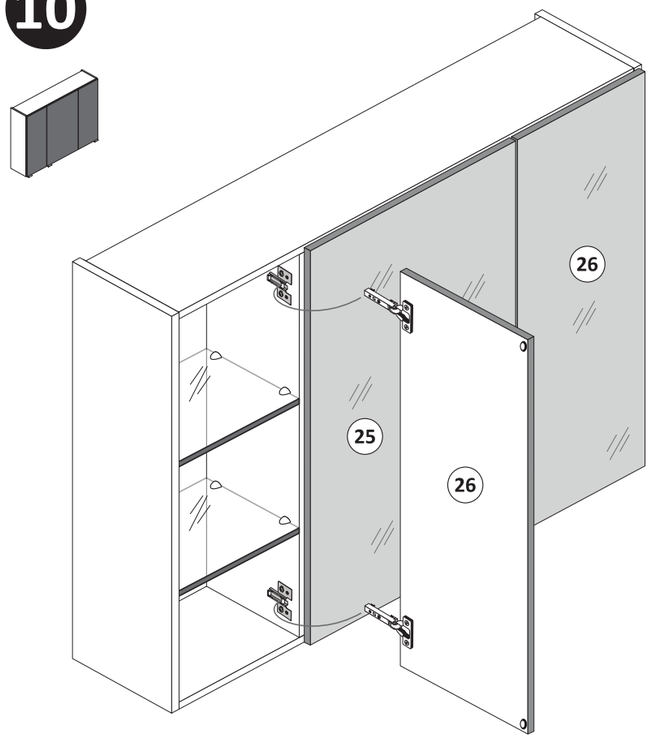

Scharniermontage

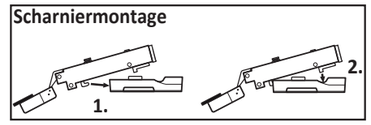

Scharnier lösen

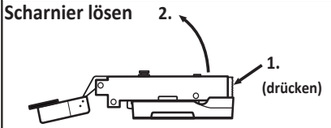

9

gedämpft	ungedämpft		
3 x 1506	4 x 1507	14 x 2865	17 x 12 3,5 x 15 2804

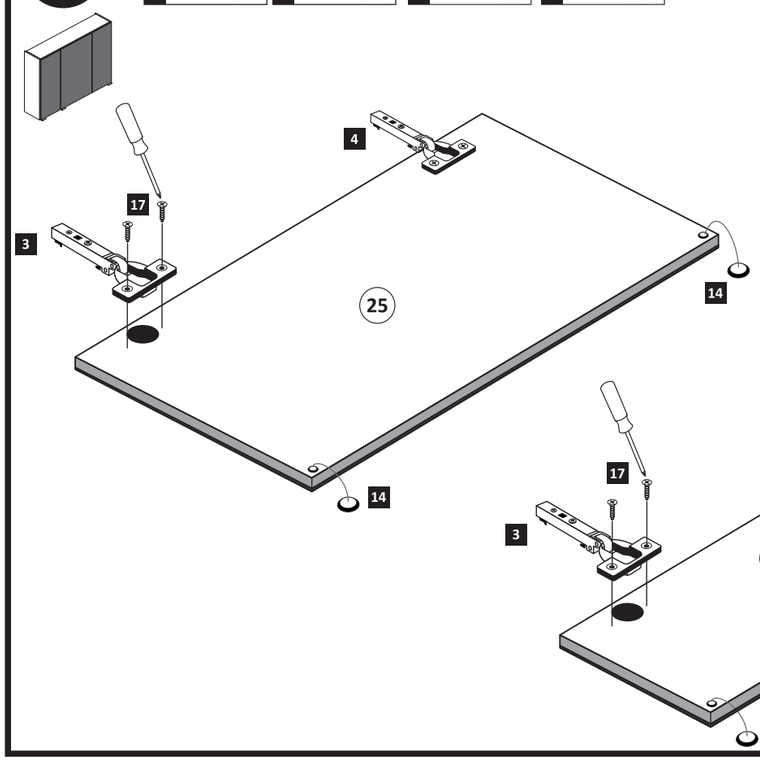

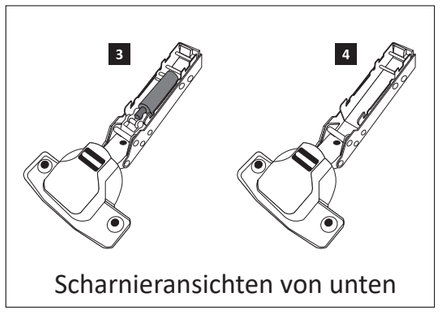

Scharnieransichten von unten

11

8 x 3	9 x 3 x 15 6 x 2803

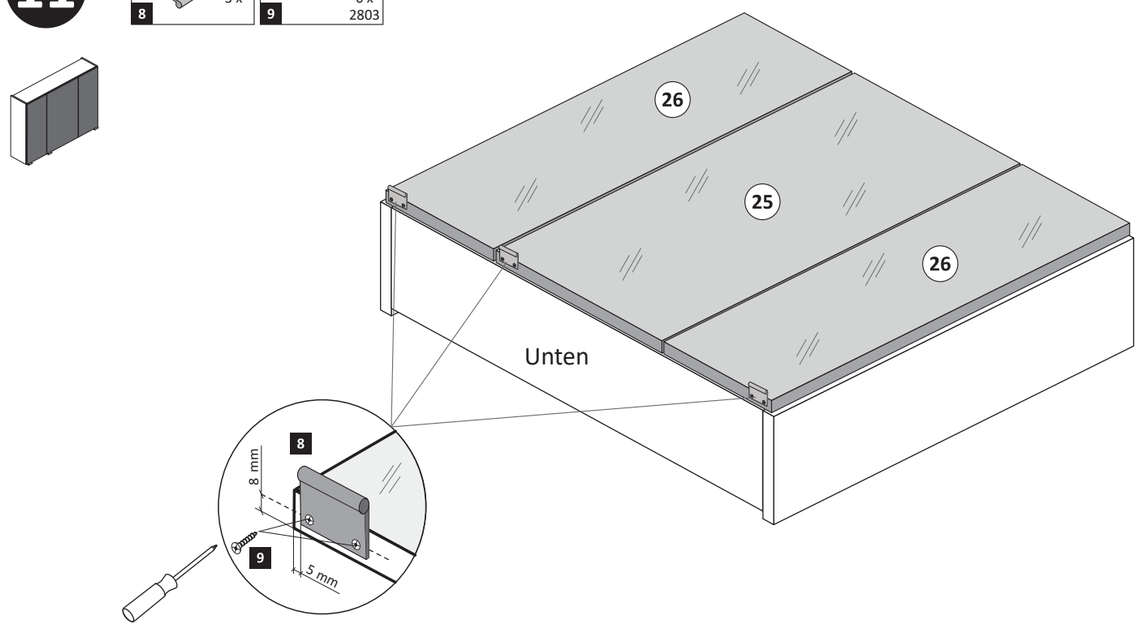

12

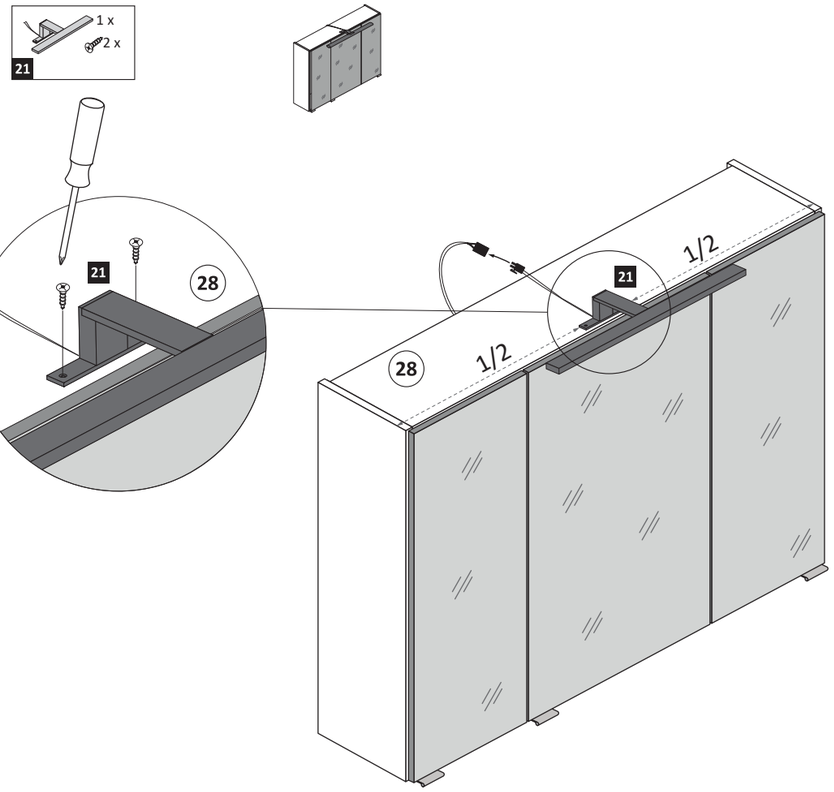

13

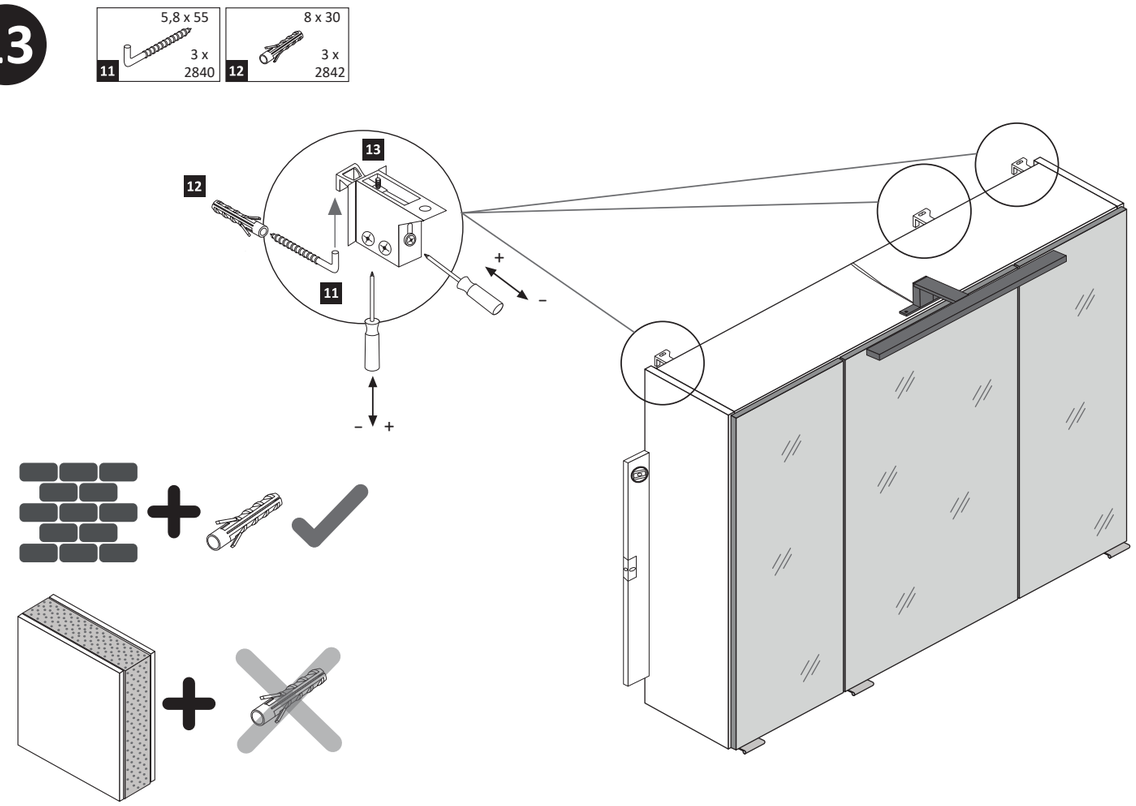

14

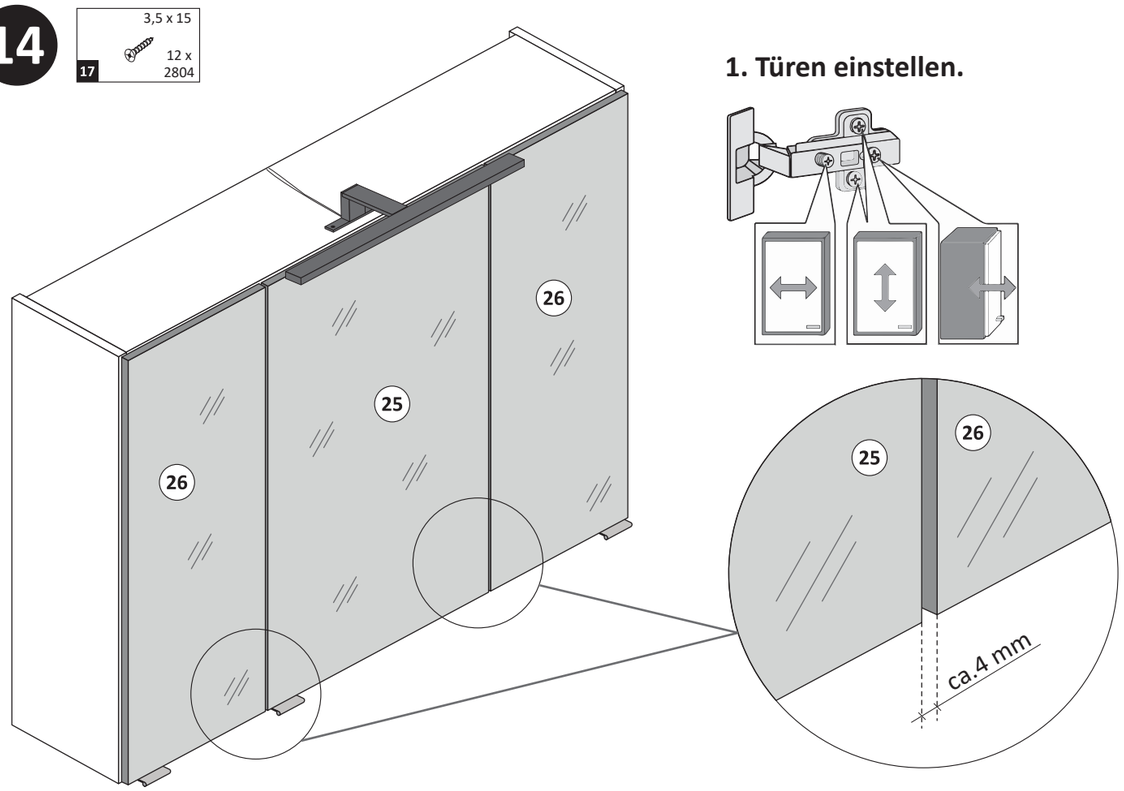

1. Türen einstellen.

2. Sicherungsschrauben montieren.

Aus Sicherheitsgründen ist die Montage der Sicherungsschrauben zwingend notwendig. Nachdem montieren der Sicherungsschrauben ist die Höheneinstellung der Türen nicht mehr möglich!

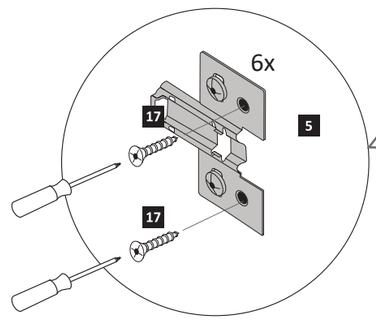

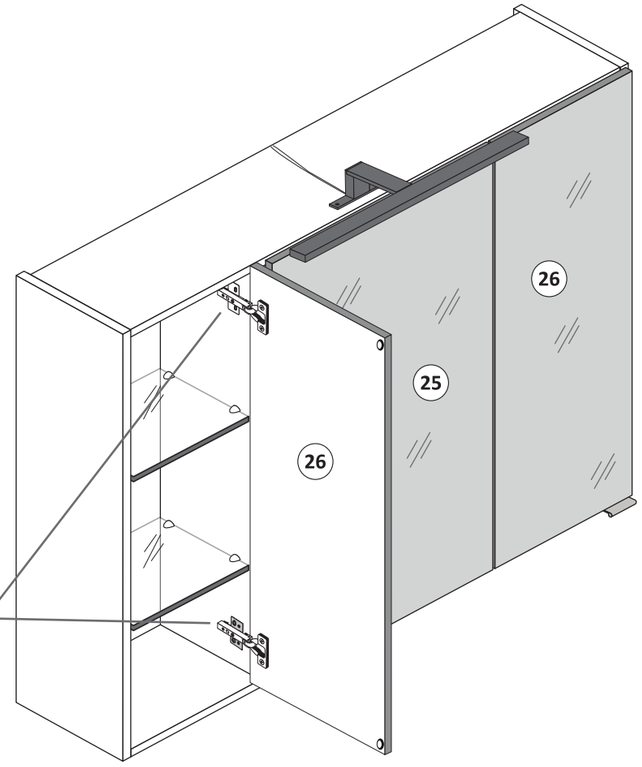

www.till-hilft.de

Artikel-Nr.	Aufbauanleitungs-Nr.	Fertigungsdatum
	88844.314	

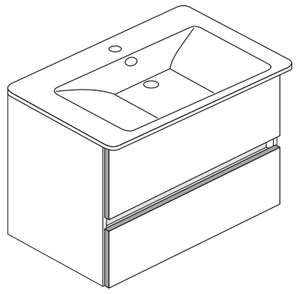

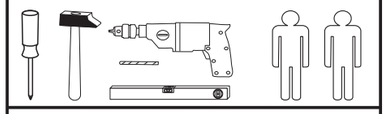

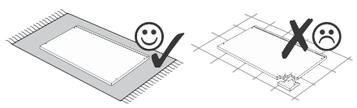

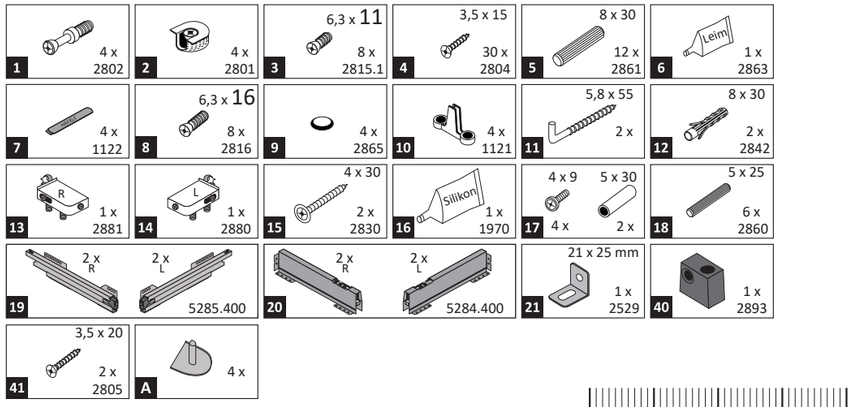



Held Möbel GmbH
Vogelparadies 9
32457 Porta Westfalica

Mail:
info@held-moebel.de

Diese Aufbauanleitung muss bis zum Ende der Nutzungszeit ihres Produktes sorgfältig aufbewahrt werden! Im Rahmen des Produkthaftungsgesetztes müssen Sie die Herstellerkennzeichnung aufbewahren.
Zusätzlich kann Ihnen die Aufbauanleitung bei Ersatzteilbestellungen helfen, Bauteile und Beschläge eindeutig zu identifizieren.

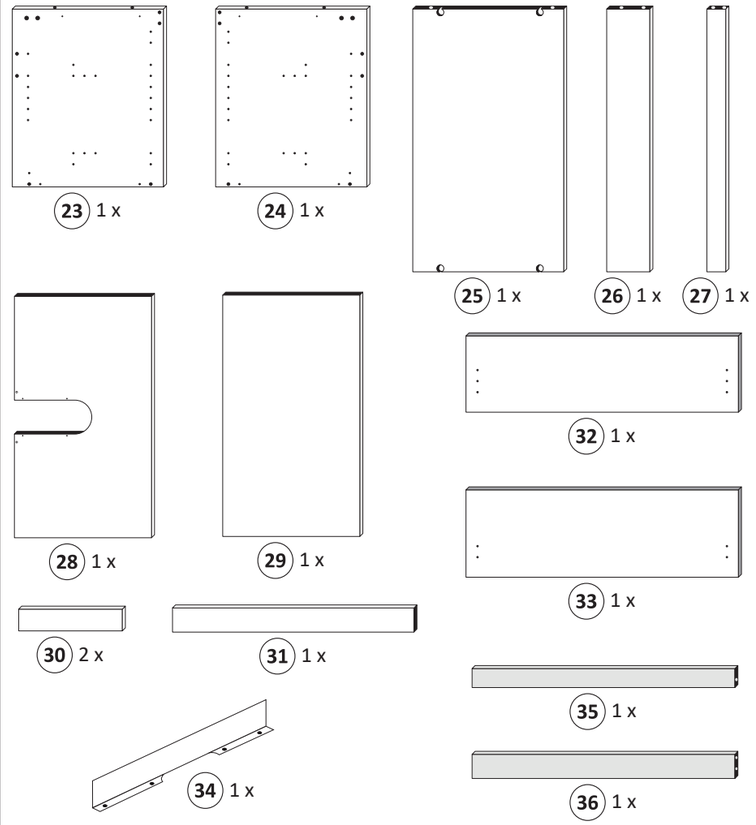

1

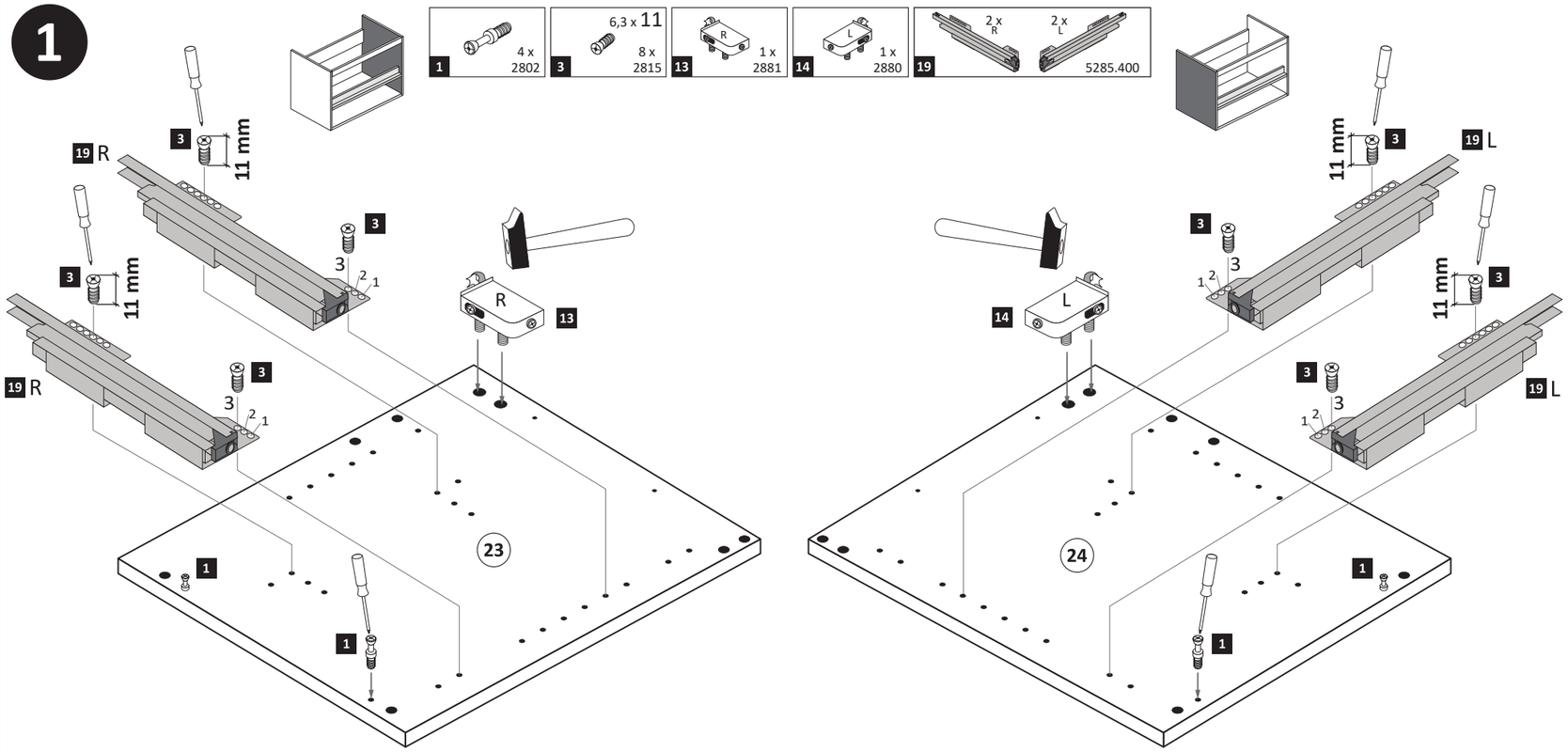

2

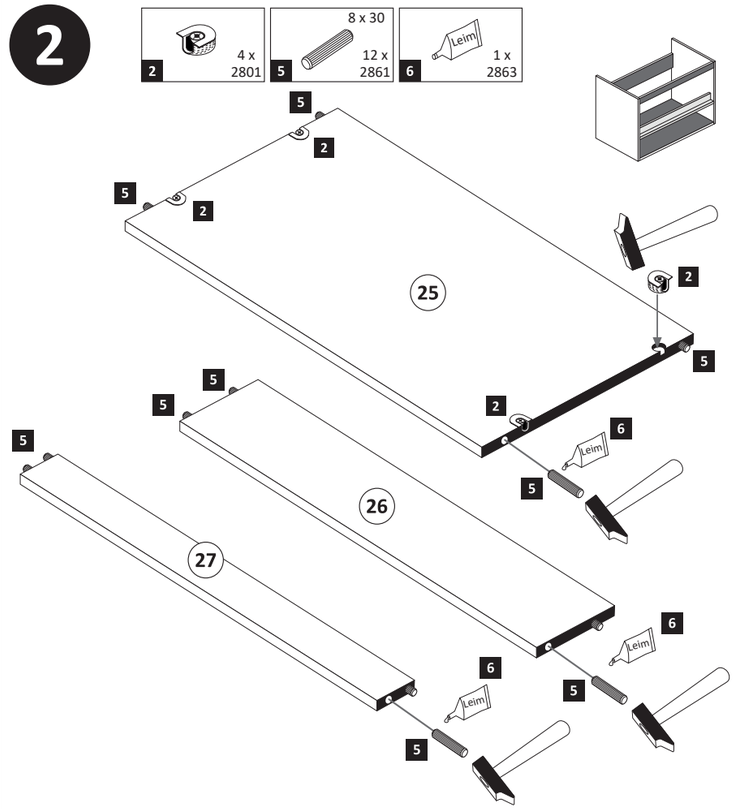

3

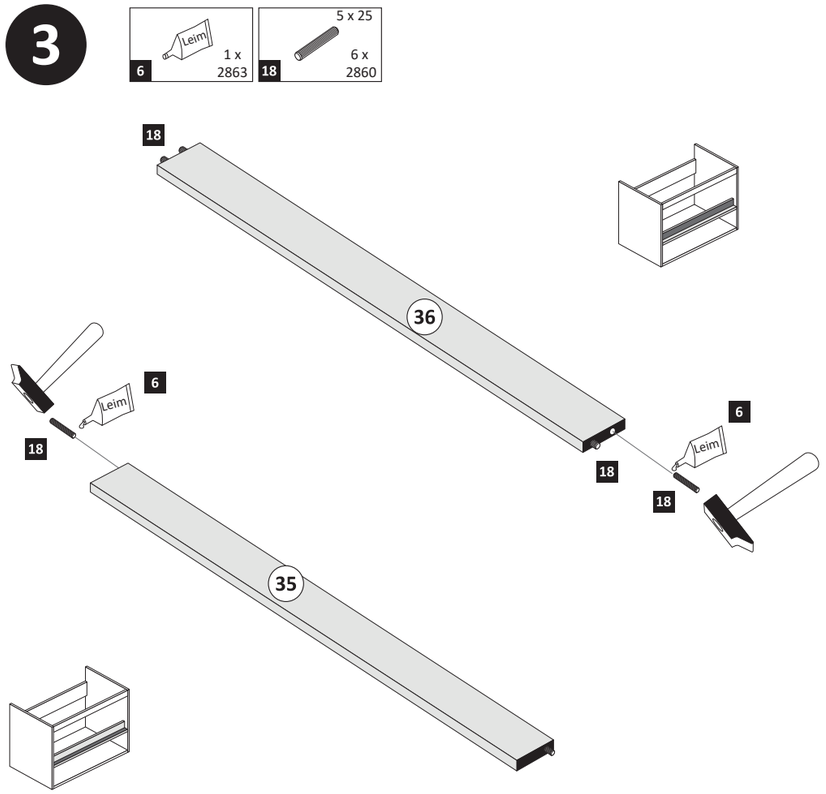
6 Leim 1 x 2863
18 5 x 25 6 x 2860
18
36
6
Leim
18
18
6
Leim
18
35

4

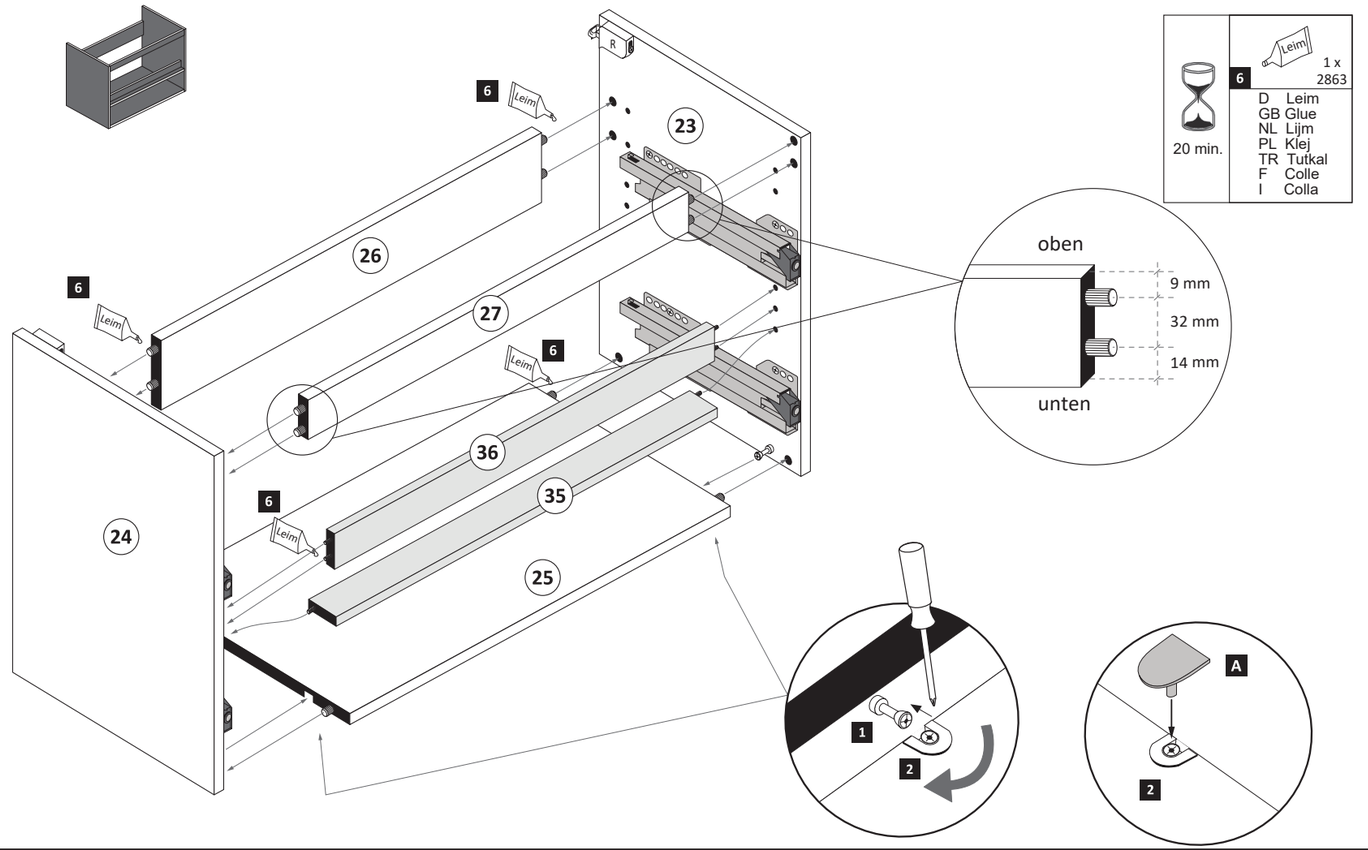
20 min.
6 Leim 1 x 2863
D Leim
GB Glue
NL Lijm
PL Klej
TR Tutkal
F Colle
I Colla
R
23
6
Leim
26
6
Leim
27
6
Leim
36
35
24
6
Leim
25
oben
9 mm
32 mm
14 mm
unten
1
2
A
2

5

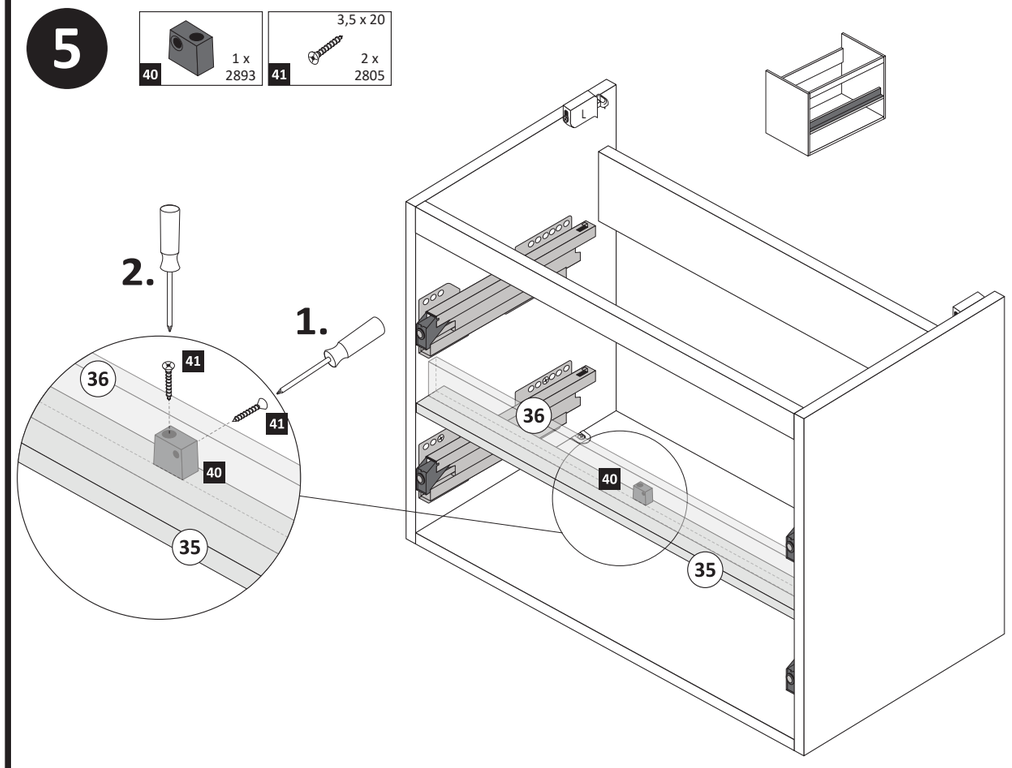
40 1 x 2893
41 3,5 x 20 2 x 2805
L
2.
1.
36
41
41
40
35
36
40
35

6

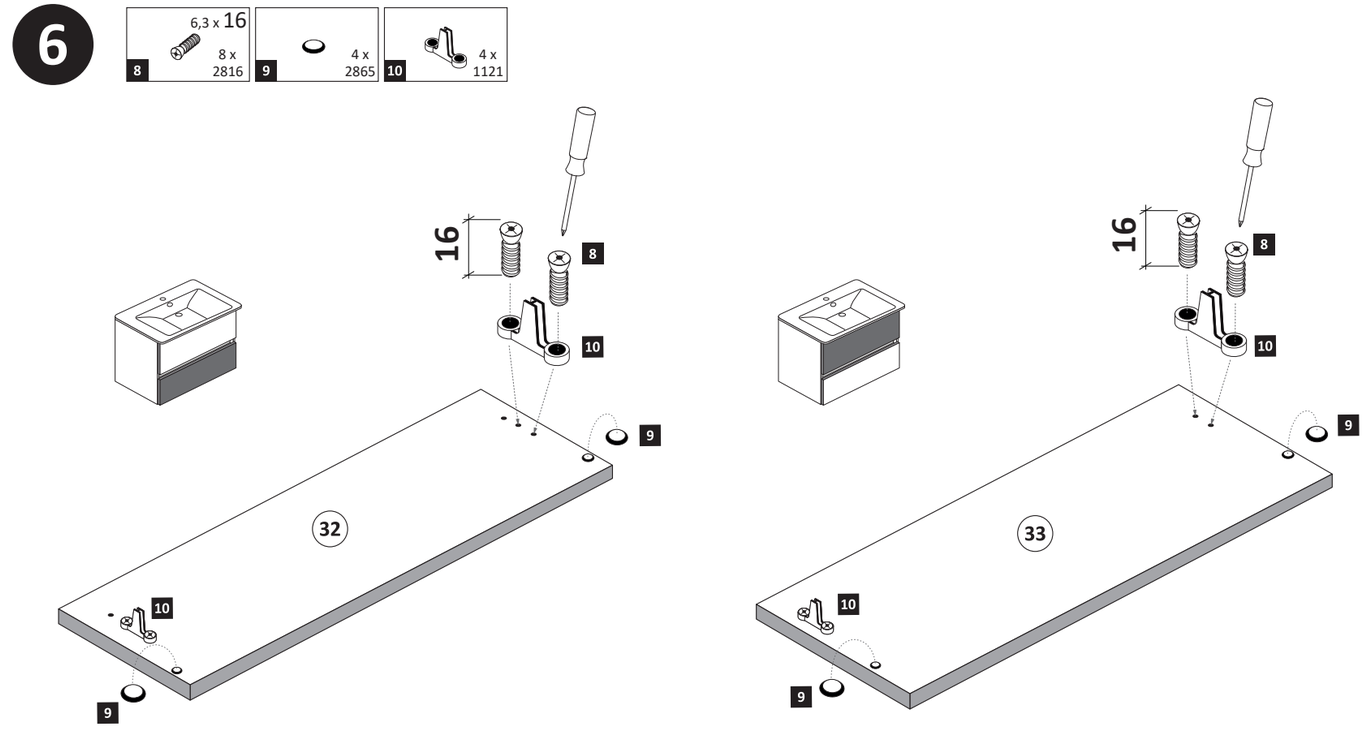
8 6,3 x 16 8 x 2816
9 4 x 2865
10 4 x 1121
16
8
10
9
32
10
9
16
8
10
9
33
10
9

7

4 — 3,5 x 15 — 12 x 2804
7 — 2 x 1122
20 — 1 x R, 1 x L — 5284.400

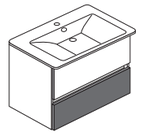

1.

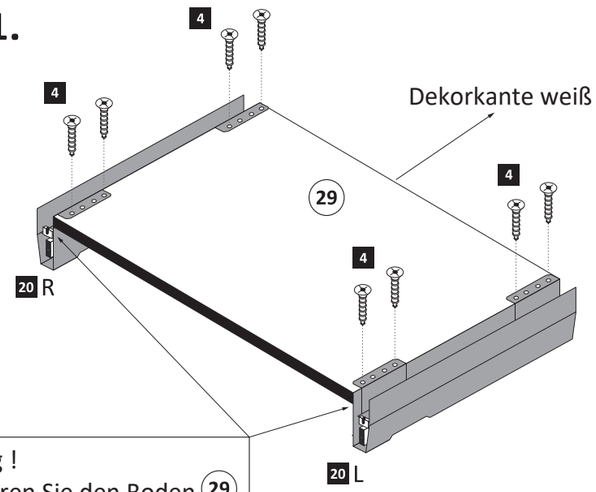

Wichtig !
Montieren Sie den Boden (29) an der Vorderkante bündig mit der Zarge 20 !

2.

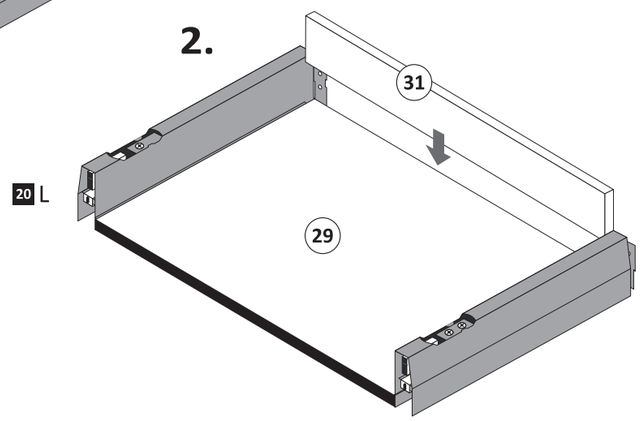

3.

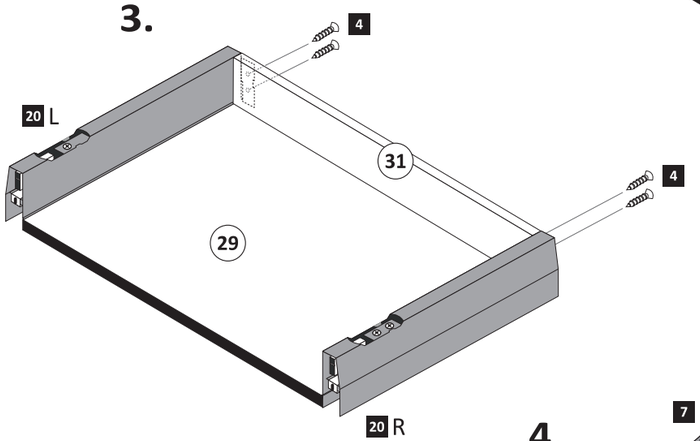

4.

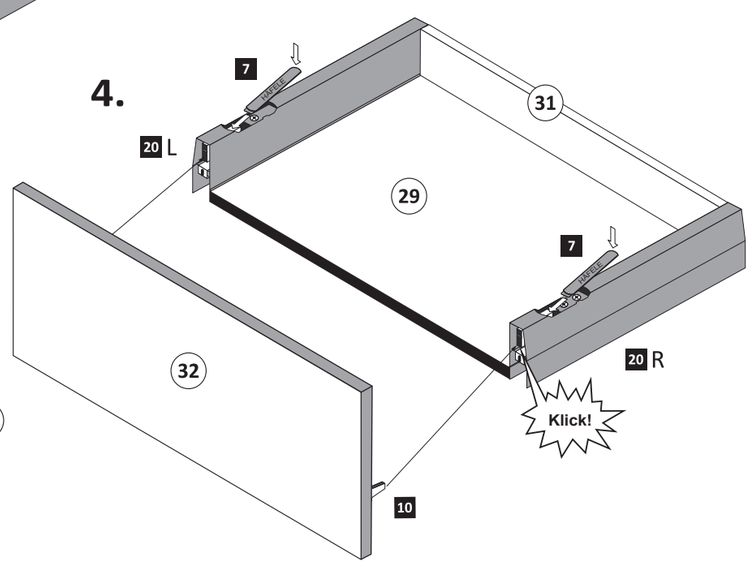

Führen Sie die Schubkastenblende (32) mit dem Beschlag 10 wie abgebildet in die Zargen 20 ein. Der Beschlag 10 rastet ein !

8

4 — 3,5 x 15 — 17 x 2804
7 — 2 x 1122
15 — 4 x 30 — 2 x 2830
20 — 1 x R, 1 x L — 5284.400
21 — 21 x 25 mm — 1 x 2529

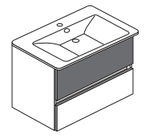

1.

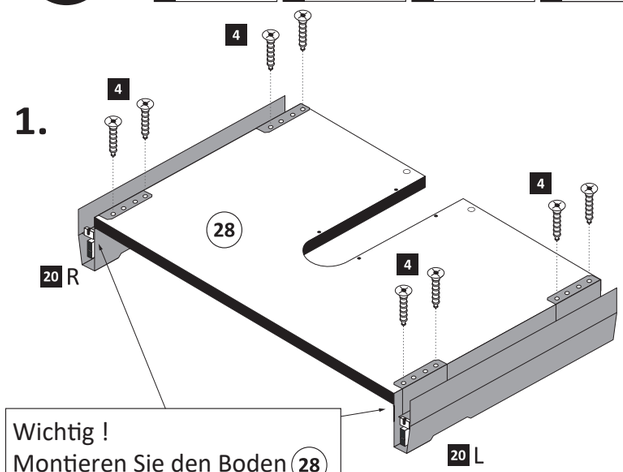

Wichtig !
Montieren Sie den Boden (28) an der Vorderkante bündig mit der Zarge 20 !

2.

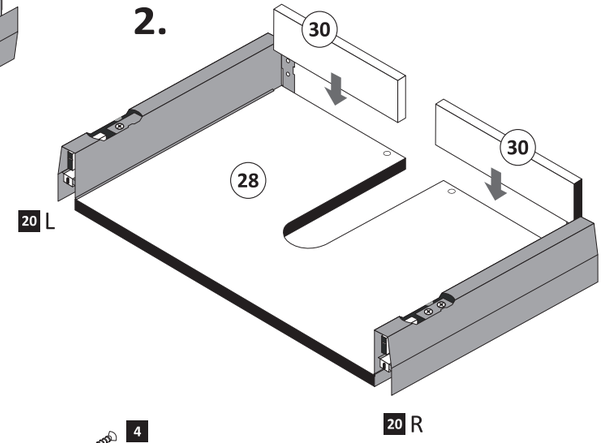

3.

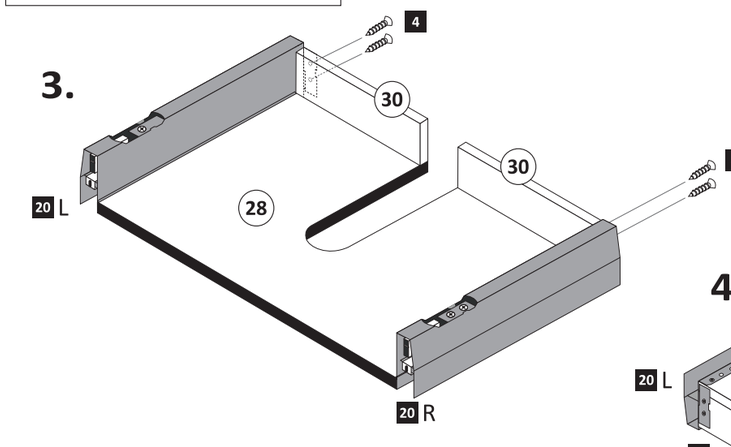

4.

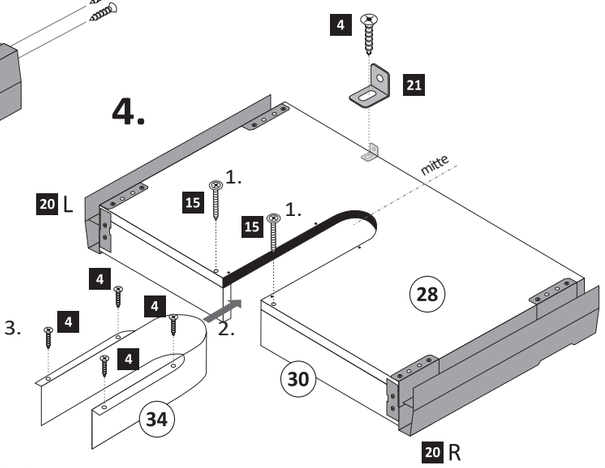

5.

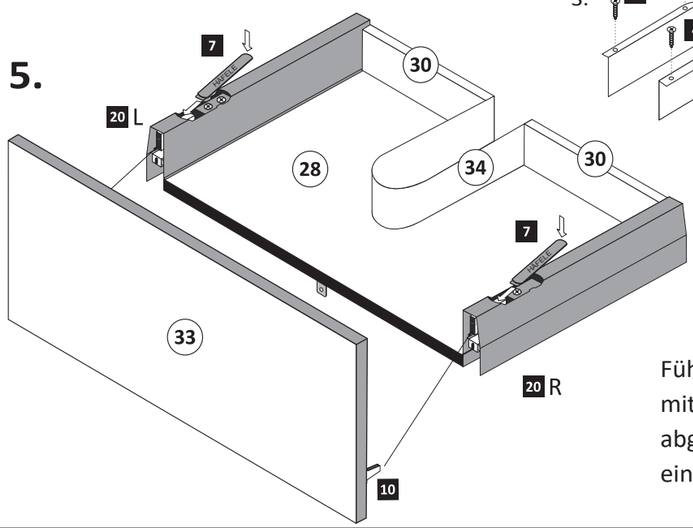

Führen Sie die Schubkastenblende (33) mit dem Beschlag 10 wie abgebildet in die Zargen 20 ein. Der Beschlag 10 rastet ein !

9

4 | 3,5 x 15 | 1 x | 2804

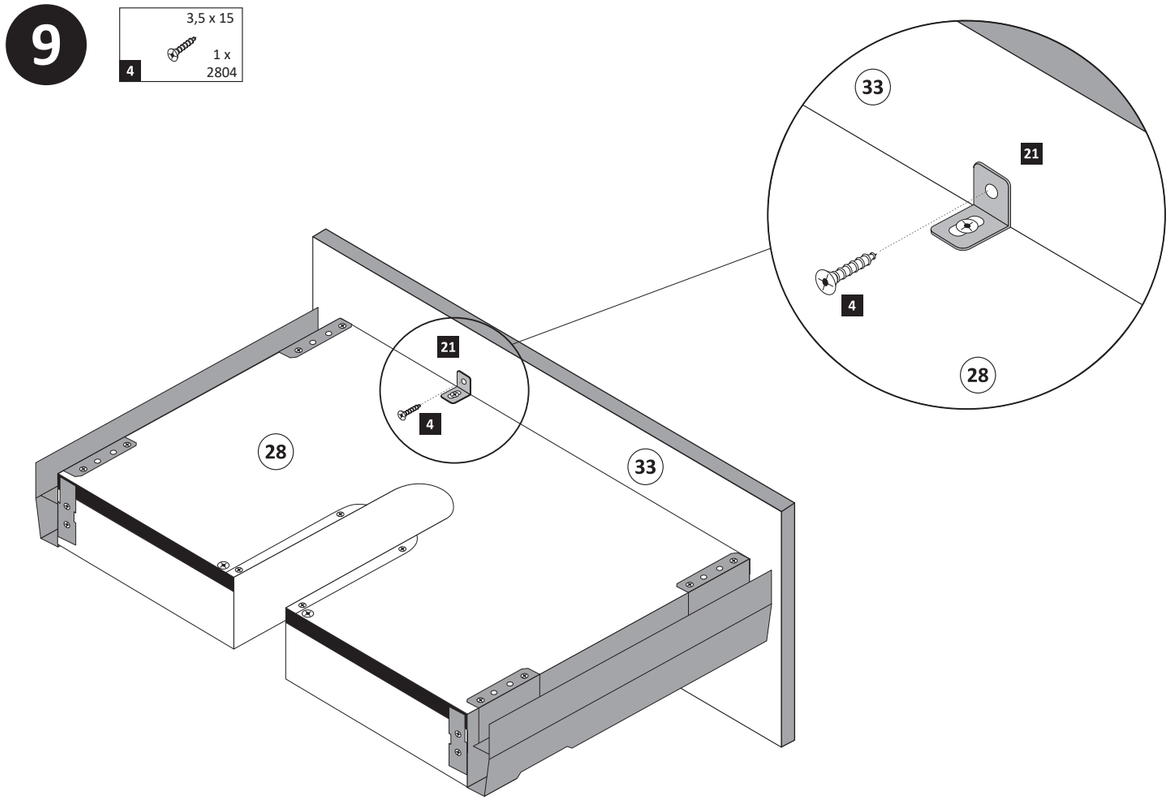

17 | 4 x 9 | 4 x | 5 x 30 | 2 x

Optional
Modell 120 (2x60 cm)

Nach dem Sie die beiden Schränke verbunden haben, durchführen Sie die Schritte 9 und 10.

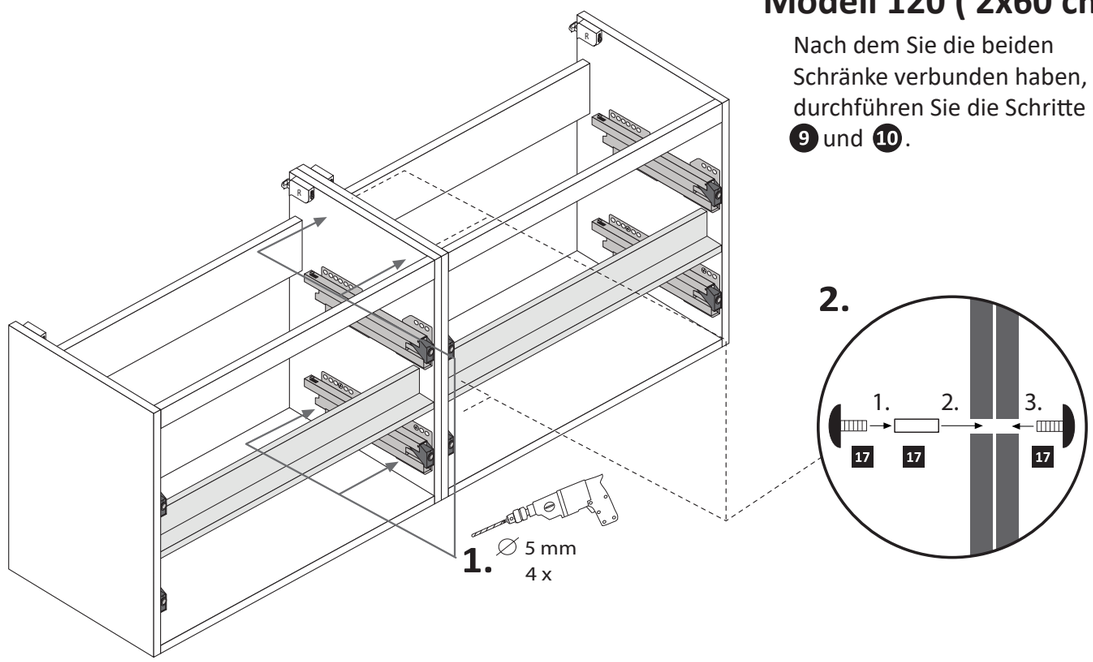

10

11 | 5,8 x 55 | 2 x | 2840

12 | 8 x 30 | 2 x | 2842

Bitte hängen Sie die Schubkästen erst nachdem Sie die Wandmontage durchgeführt haben ein.

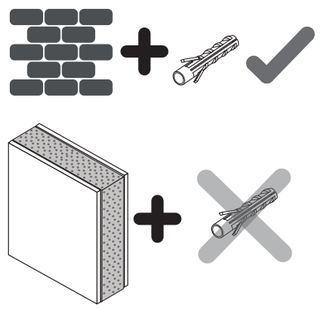

89944.330

11

16 | Silikon | 1 x | 1970

Silikon nicht ausreichend enthalten!

Becken im Extra-Colli

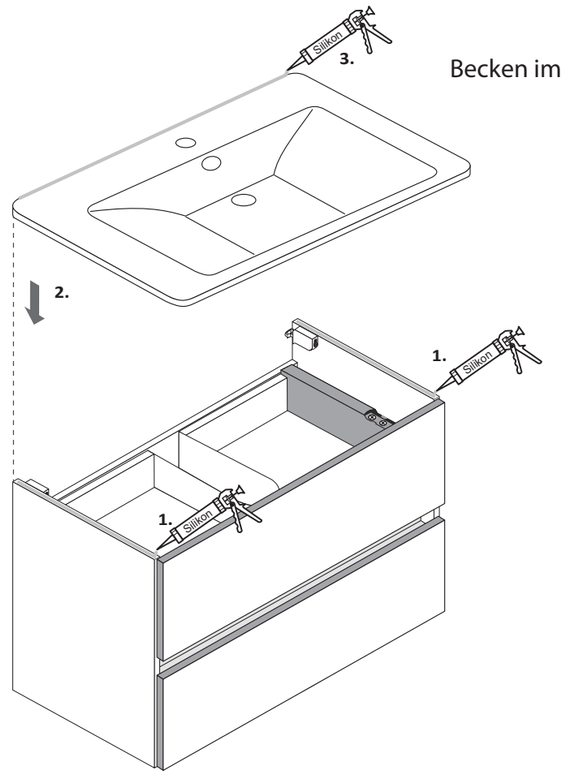

D

Wichtige Sicherheitshinweise

Die Installation Ihrer neuen Leuchte darf ausschließlich von autorisierten Fachpersonen durchgeführt werden.

www.till-hilft.de → **Montagehilfen**

GB

Important safety instruc ons

The installation of your new luminaire may only be carried out by authorized specialists.

www.till-hilft.de → **Montagehilfen**

FR

Consignes de sécurité importantes

La L'installation votre nouveau luminaire doit uniquement être réalisée par des spécialistes autorisés

www.till-hilft.de → **Montagehilfen**

IT

Important disposizioni di sicurezza

l'installazione della il loro nuovo lampada può essere eseguita solo ed esclusivamente da personale tecnico autorizzato.

www.till-hilft.de → **Montagehilfen**

NL

Belangrijke veiligheidsaanwijzingen

De installatie van de nieuwe lamp moet worden uitgevoerd door vakbekwame personen worden uitgevoerd.

www.till-hilft.de → **Montagehilfen**

CZ

Důležité bezpečnostní pokyny

Instalaci nových svi del smí provádět pouze kvalifikovaný elektrikář .

www.till-hilft.de → **Montagehilfen**

PL

Ważne wskazówki dotyczące bezpieczeństwa

Ta Instalację nowej lampy mogą przeprowadzać wyłącznie autoryzowani instalatorzy

www.till-hilft.de → **Montagehilfen**

SK

Dôležité bezpečnostné upozornenia

Inštaláciu lampy smú vykonať výhradne autorizovani

www.till-hilft.de → **Montagehilfen**

HU

Fontos biztonsági utmutatások

Az On Új lámpájának beszerelését kizárólag hivatalos szakember végezhe el

www.till-hilft.de → **Montagehilfen**

RO

Instrucțiuni de siguranță importante

Instalarea noii dumneavoastră lămpi este permisă exclusiv specialiș lor autorizați

www.till-hilft.de → **Montagehilfen**

TR

Önemli güvenlik uyarıları

Yeni lamba montajı yetkin kişiler tara ndan yapılmalıdır

www.till-hilft.de → **Montagehilfen**

RU

важная информация по технике безопасности

Установка вашей новой лампы должна выполняться квалифицированным персоналом

www.till-hilft.de → **Montagehilfen**

89904.330

89935.330

D

Wichtige Pflegehinweise

Bitte beachten Sie die wichtigen Pflegehinweise auf unserer Internetseite

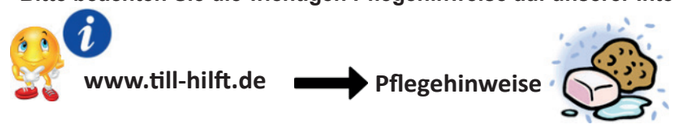

GB

Important care instructions

Please note the important care instructions on our website

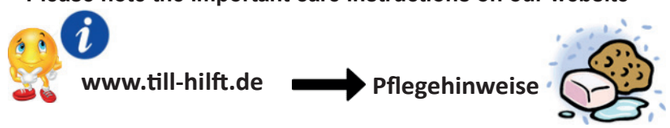

FR

Instructions d'entretien importantes

S'il vous plaît noter les instructions de soins importants sur notre site Web

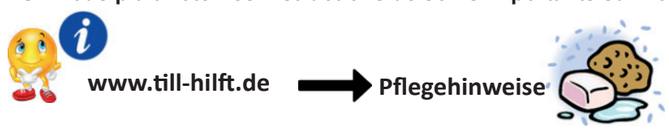

IT

Importanti istruzioni per la cura

Si prega di notare le importanti istruzioni per la cura sul nostro sito web

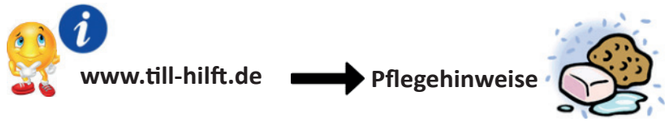

NL

Belangrijke zorginstructies

Let op de belangrijke zorginstructies op onze website

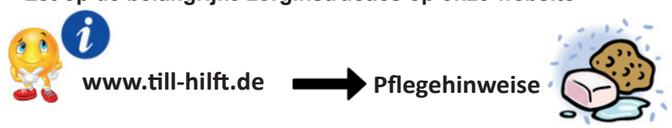

CZ

Důležité pokyny pro péči

Vezměte prosím na vědomí důležité pokyny pro péči na našich webových stránkáchg

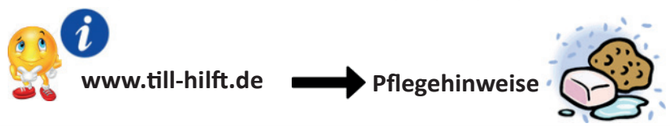

PL

Ważne instrukcje dotyczące pielęgnacji

Zwróć´uwagę na ważne instrukcję dotyczące pielęgnacji na naszej stronie internetowej

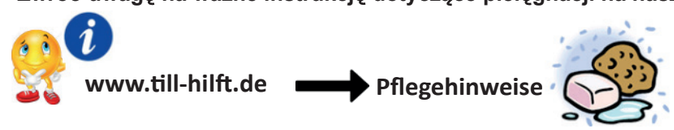

SK

Dôležité pokyny na starostlivosť

Dbajte na dôležité pokyny týkajúce sa starostlivosti na našich webových stránkach

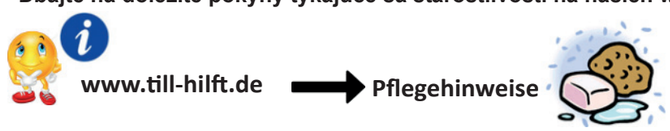

HU

Fontos kezelési utasítások

Kérjük, vegye figyelembe a honlapunkon található fontos kezelési útmutatót

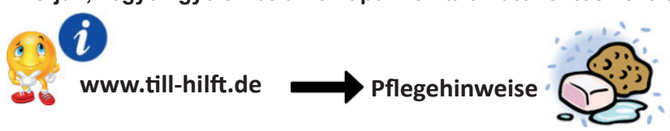

RO

Instructiuni importante de îngrijire

Rețineți instrucțiunile importante de îngrijire de pe site-ul nostru

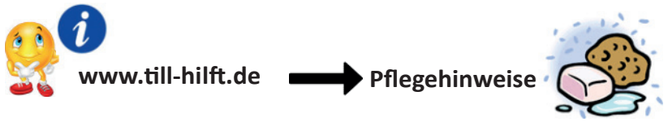

TR

Önemli bakım talimatları

Lütfen web sitemizdeki önemli bak•m talimatlarını dikkate alınız

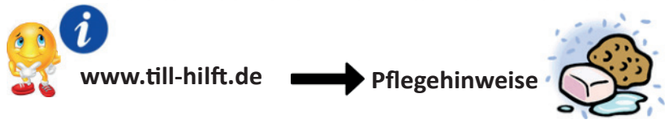

RU

Важные инструкции по уходу

Обратите внимание на важные инструкции по уходу на нашем веб-сайте

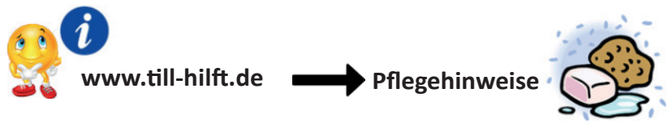

www.till-hilft.de

Montageanleitung Einbau der Schubkasten

	89944.330	

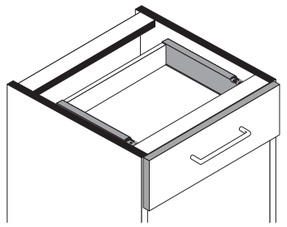

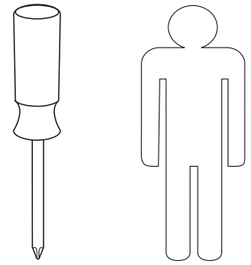

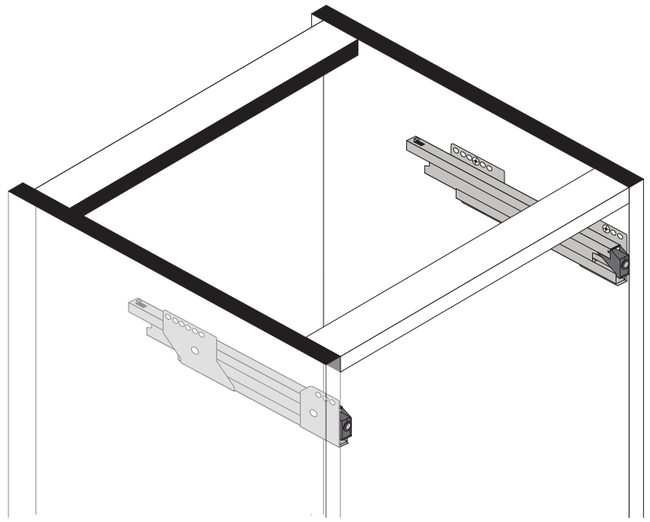

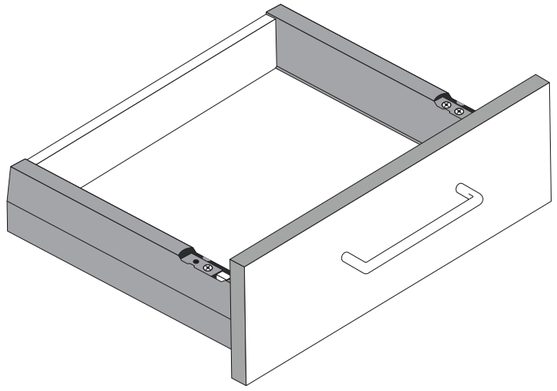

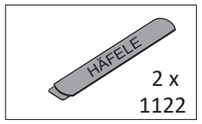

1

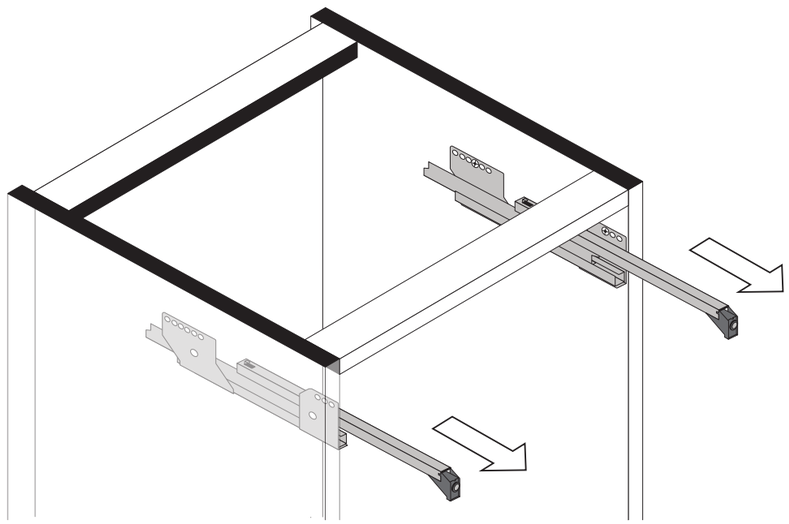

2

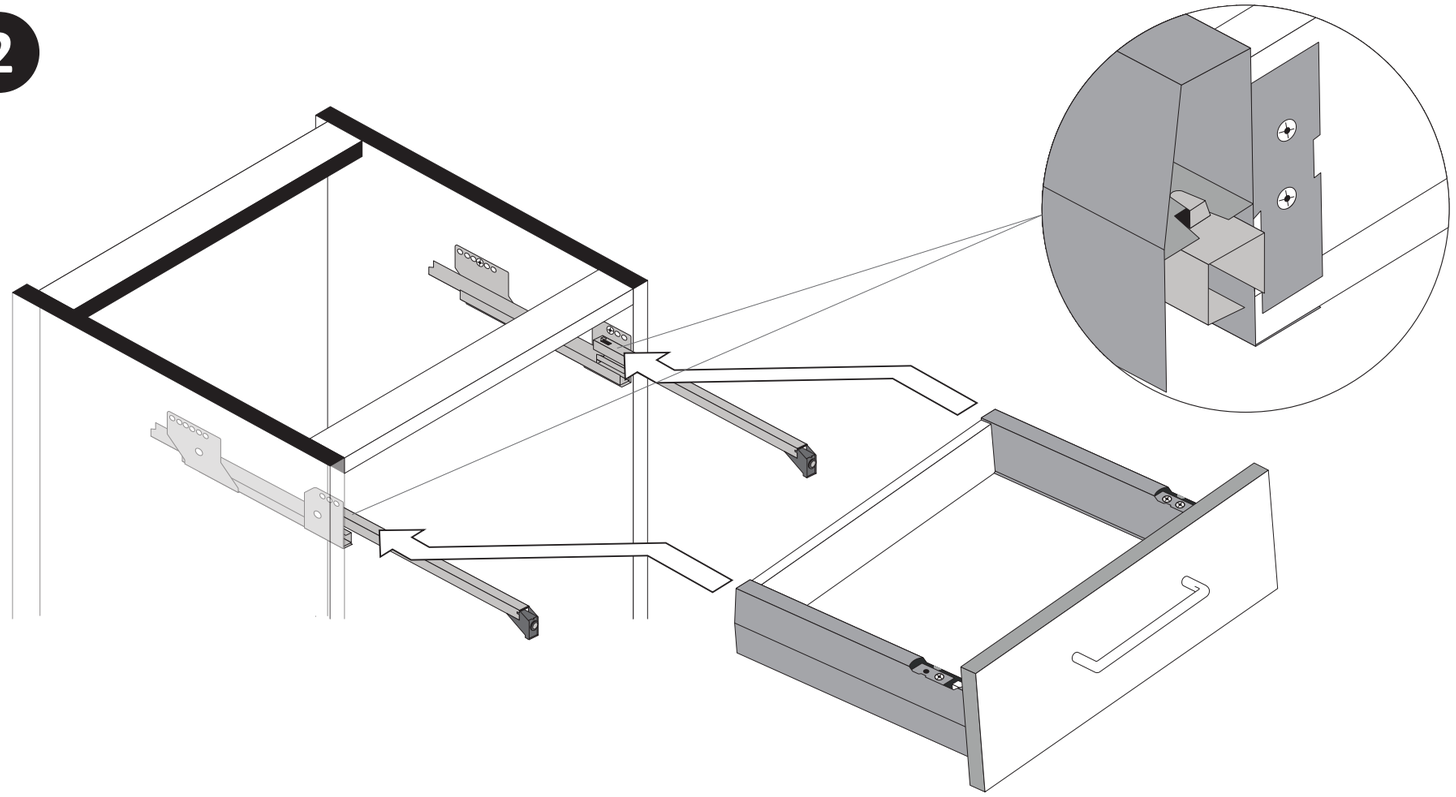

3

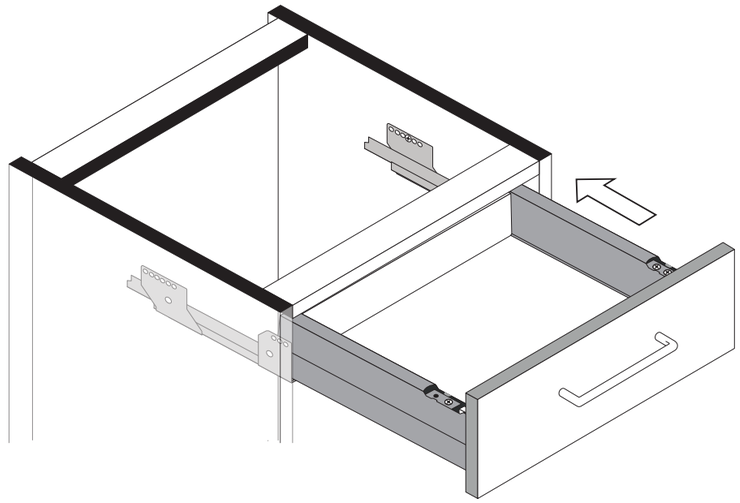

4

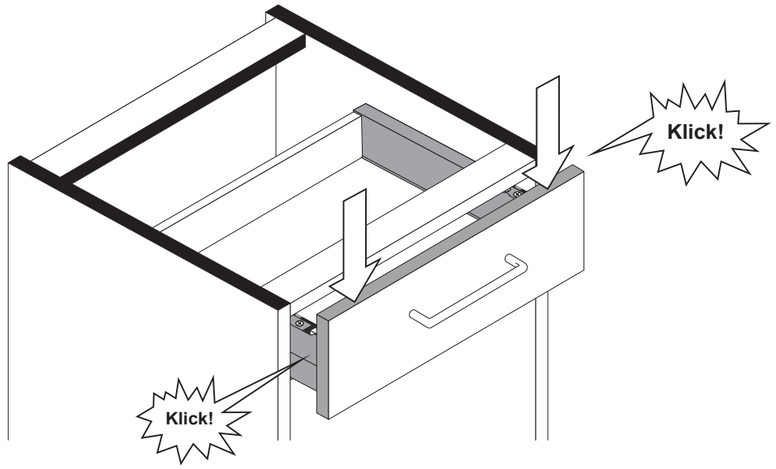

5

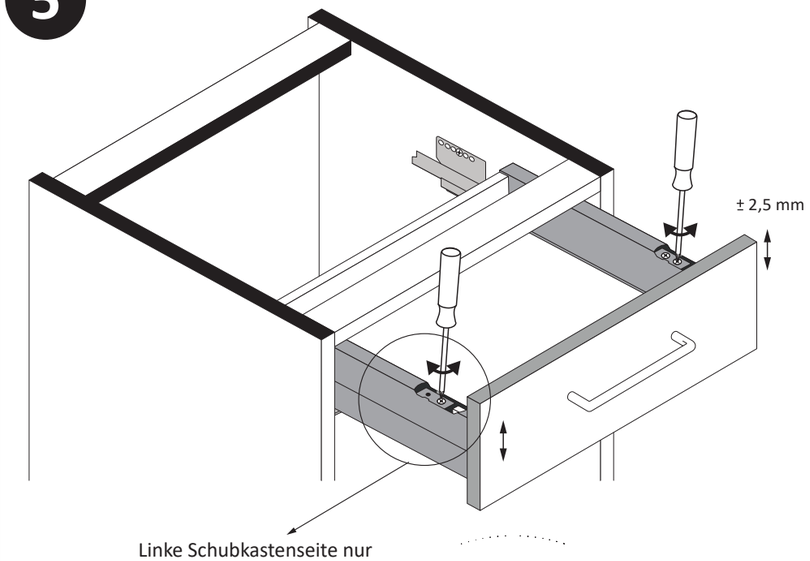

Linke Schubkastenseite nur
mit eine Stellschraube für
die Höhenverstellung.

6

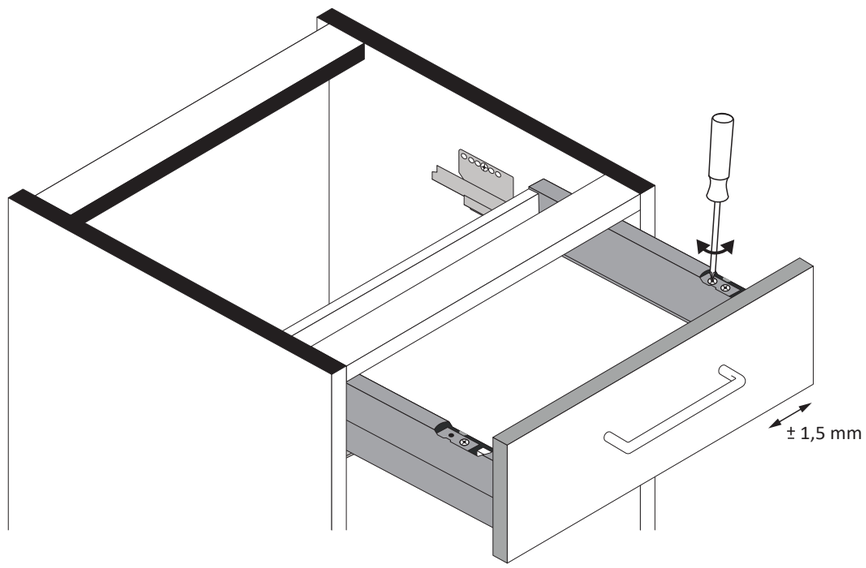

7

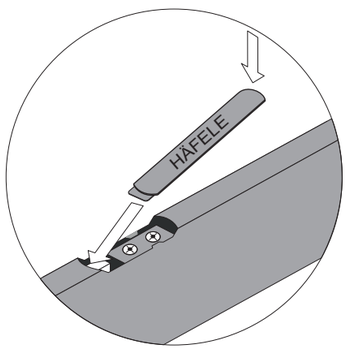

Blende abnehmen

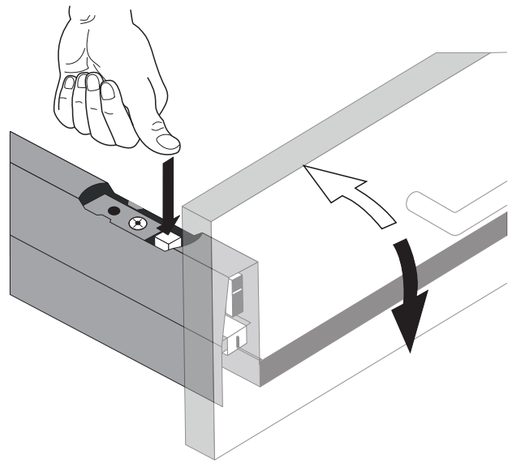

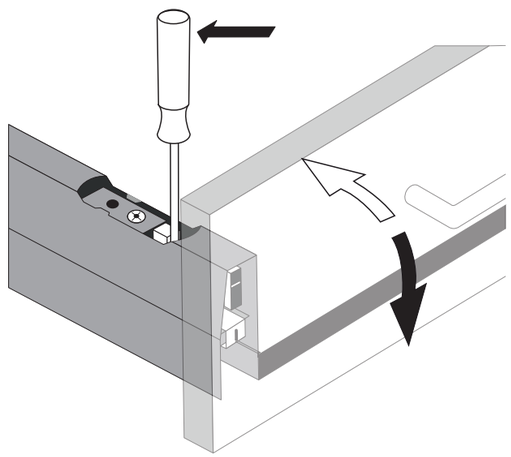

www.till-hilft.de

89960.331

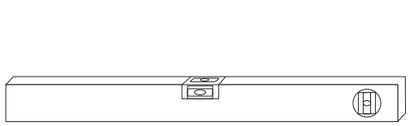

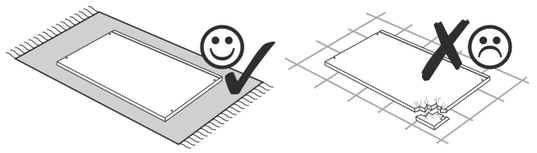

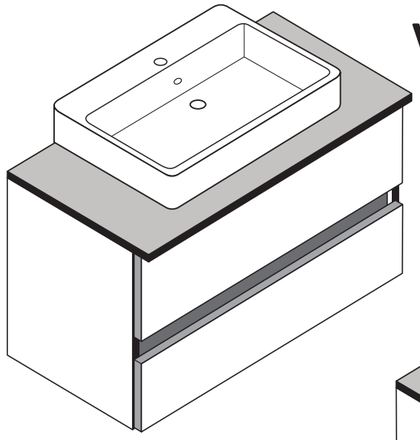

Variante A

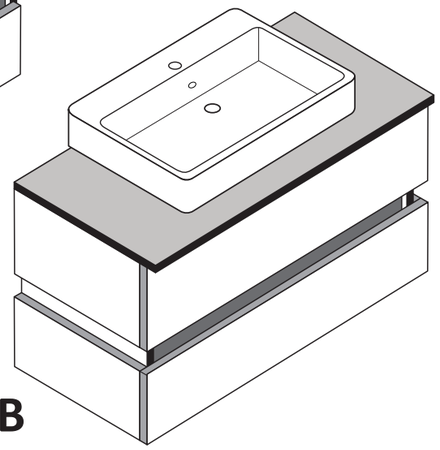

Variante B

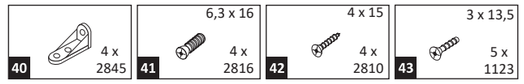

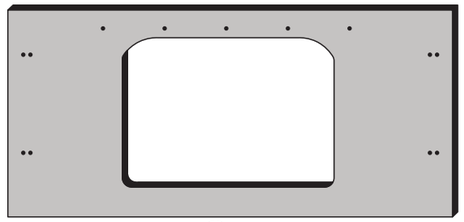

45 1 x

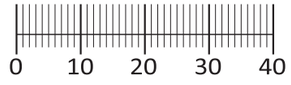

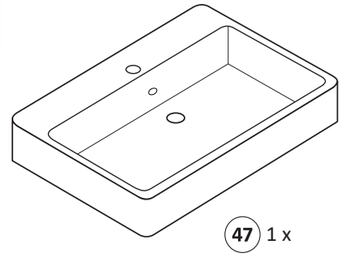

47 1 x

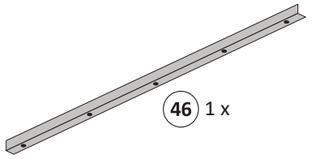

46 1 x

1

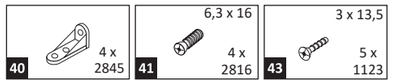

Variante A

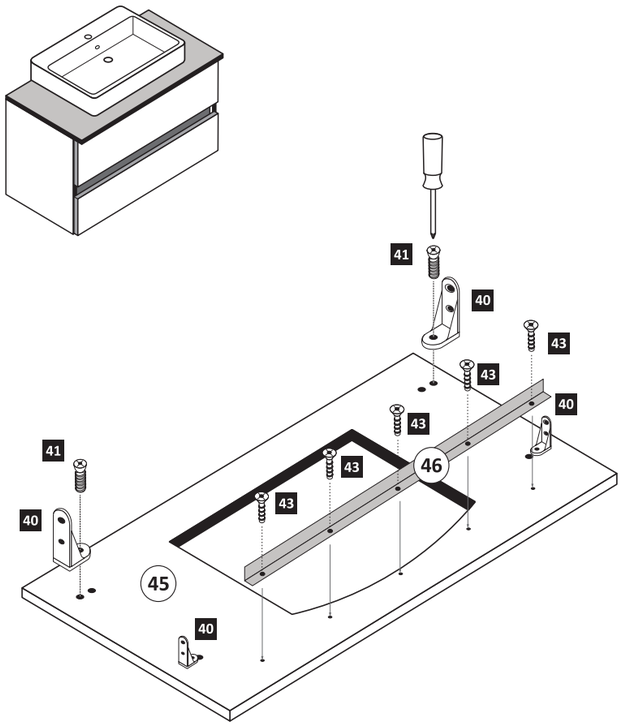

2

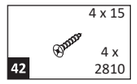

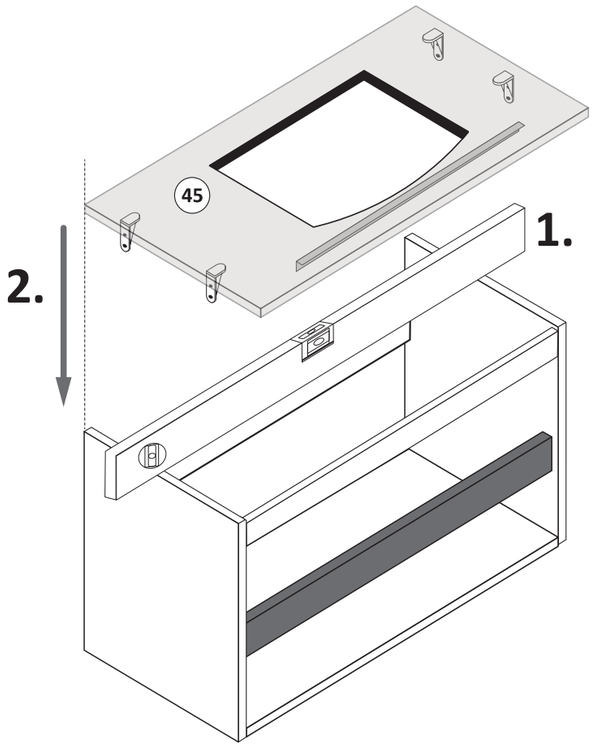

Variante A

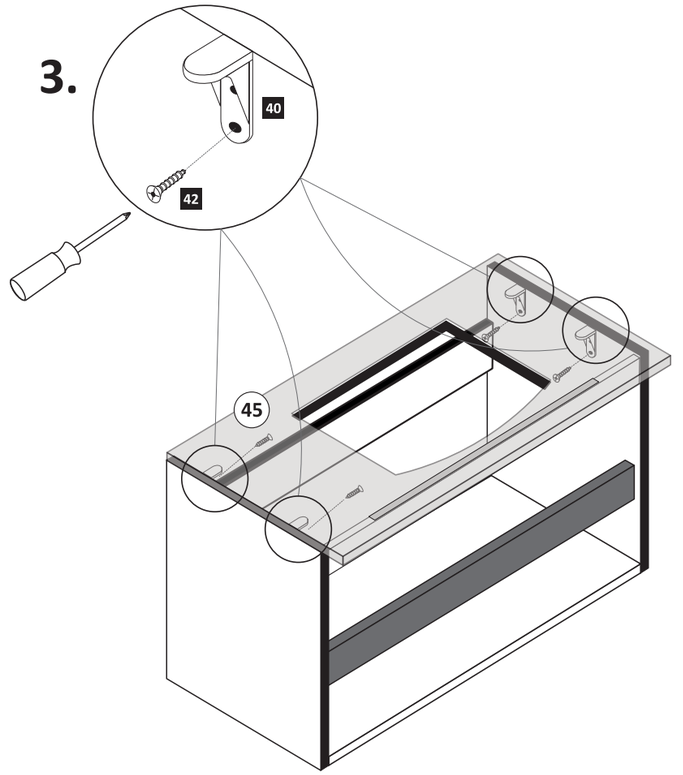

1

40 4 x 2845 | 41 6,3 x 16 4 x 2816 | 43 3 x 13,5 5 x 1123

Variante B

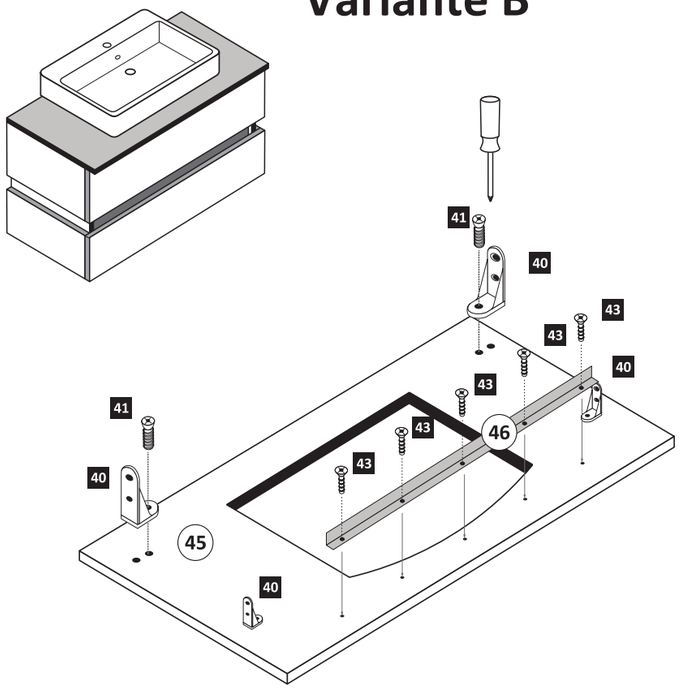

2

4 x 15 4 x 2810

Variante B

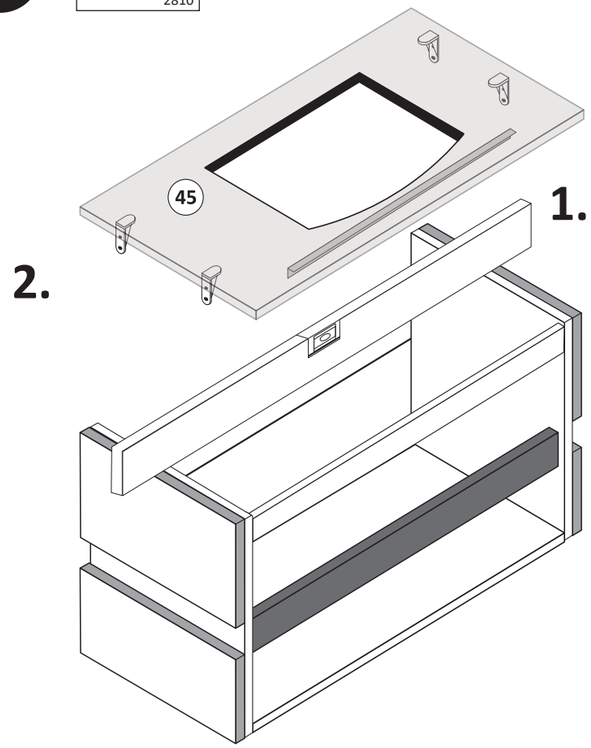

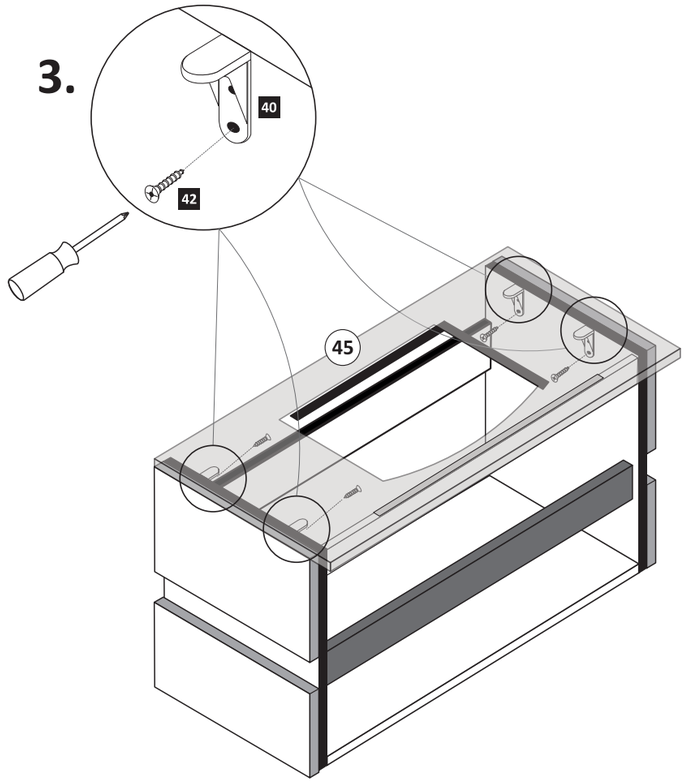

3

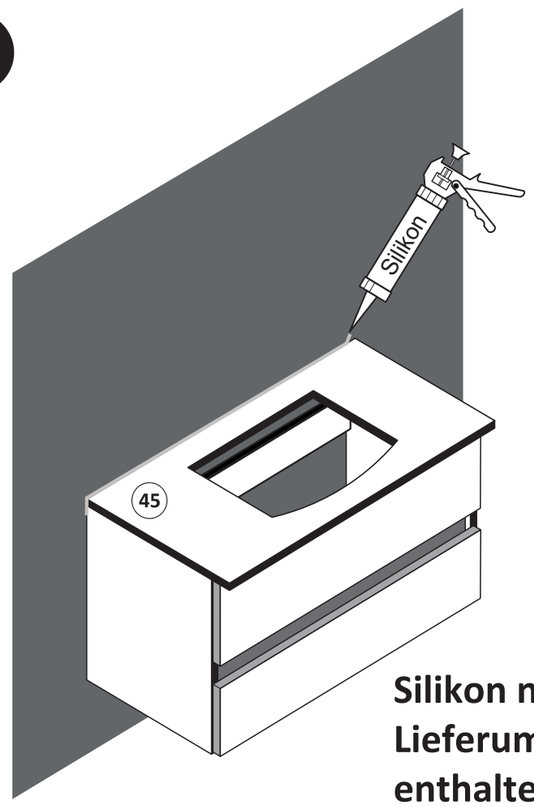

Silikon nicht im Lieferumfang enthalten!

4

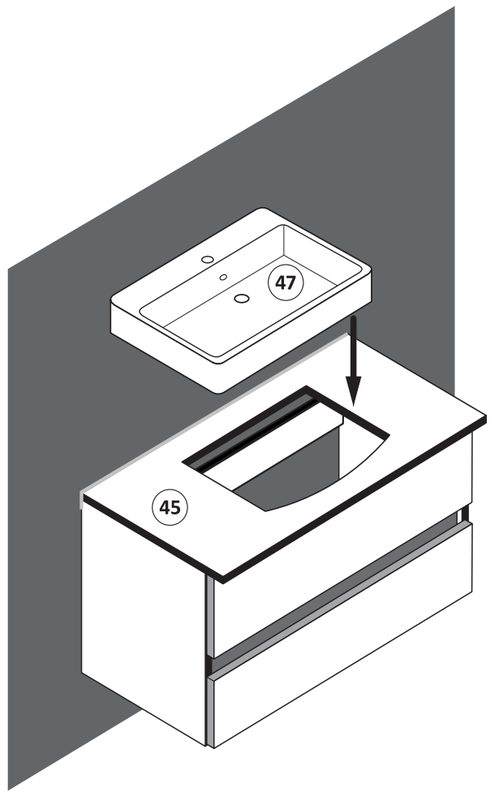

5

